TERROT

TARIF
de
PIÈCES DÉTACHÉES
1928

TYPES DE MOTOS

LC - LSC - LDC - LP
FT - FTC - FSC - FSO
OT - OS - OSS[1]
HTC - HSC - HSSC - HSSO[1] - HSSO[2]
NT - NS - NSS[1] - NSS[2] - NTO - NSO

Fascicule 1

MOTEURS - SILENCIEUX
LÈVE-SOUPAPES

IMP. JOUANO, DIJON

ÉDITION 1929.

RÉPARATIONS

Les machines ou pièces détachées qui nous sont envoyées pour réparation doivent nous être adressées franco à nos Usines à Dijon, avec mention lisible sur le colis des noms et adresse de l'expéditeur. Chaque envoi doit nous être annoncé par une lettre explicative.

Nous ne réparons que les machines de notre fabrication.

Les réparations importantes se font suivant devis estimatif soumis à l'acceptation de nos clients.

Les frais de démontage et de remontage sont toujours à la charge de nos clients même en cas de non-acceptation du devis.

Sauf entente préalable, les machines réparées sont retournées en port dû et contre remboursement du montant de la réparation.

PRIX DE VENTE

Nos prix peuvent être modifiés sans avis préalable, les pièces étant toujours facturées aux prix en vigueur à la date de leur expédition.

Ces prix sont strictement nets et s'entendent pour marchandise prise à Dijon, port et emballage à la charge du client.

Les commandes non réglées d'avance sont expédiées *contre remboursement*, sauf entente différente.

Etablissements TERROT

Société Anonyme au capital de 9 Millions

SIÈGE SOCIAL

2, rue André-Colomban, DIJON

Adresse postale : TERROT, Case 3, DIJON.

Télégrammes : TERROT - DIJON.

Téléphone : 1.35 et 18 30.

Chèques postaux : Compte 58-67.

Registre du Commerce : Dijon 43-74.

Tarif des Pièces détachées

Le numéro de référence de la pièce est indiqué dans la première colonne. Il importe en passant commande de toujours rappeler ce numéro en même temps que le numéro de la motocyclette. En cas de doute, envoyer à l'appui de la commande la pièce à remplacer comme échantillon.

Moteur "Terrot"

2 temps, 2 CV., 1 échappement.

Type Tourisme.

Cylindrée 175 cm³ — Alésage 57 m/m — Course 68 m/m
pour types LC - LDC - LP.

		fr.	c.
	Carter moteur complet avec coussinets, goujons, écrous.	108	»
3931	Demi-carter moteur côté volant nu	35	»
3931bis	Demi-carter moteur côté magnéto nu	35	»
3940	Coussinet de maneton	8	50
3652	Goujon de fixation du cylindre de 6 m/m P. 100	0	50
3808	Goujon de fixation du carter et des plaques de 8 m/m P. 125	0	70
4502	Goujon de fixation du moteur et de la magnéto de 8 m/m	1	»
3809	Goujon de fixation du moteur sur cadre de 10 m/m	0	80
—	Rondelle Grower de 6 m/m *les dix.*	0	30
—	Rondelle Grower de 8 m/m —	0	40
3655	Ecrou des goujons de cylindre de 6 m/m	0	25
6-256	Ecrou des goujons de carter et des plaques de 8 m/m	0	30
3986	Ecrou des goujons de fixation au cadre	0	75
3987	Plaque attache avant droite et gauche	1	30

3988	Plaque attache arrière droite et gauche	2 25
7854	**Maneton côté volant avec contrepoids**	44 »
7855	**Maneton côté magnéto avec contrepoids**	44 »
3935	Maneton côté volant nu	40 »
3936	Maneton côté magnéto nu	40 »
3939	Contrepoids droit ou gauche *la pièce*	5 »
4499	Rivet des contrepoids	0 05
21-279	Galet de tête de bielle	0 70
17-279	Axe de tête de bielle	17 »
18-279	Ecrou de l'axe de tête de bielle	1 »
7856	**Bielle avec bague bronze**	34 50
3937	Bielle nue	31 35
3941	Bague d'axe piston	4 »
7857	**Axe de piston complet**	4 90
3938	Axe de piston nu	4 »
25-279	Bague ressort de l'axe de piston	0 30
4277	Embout de l'axe de piston	0 70
7858	**Piston complet avec segments, axe, embout et bague du ressort**	55 »
3933	**Piston fonte ergoté**	47 »
6197	Arrêt de segment	0 25
3009	Segment de 57 × 4 × 2	1 85
4838	Cylindre nu	95 »
3985	Tube de décompression	0 55
3983	Bouchon de bossage de décompresseur	0 85
3984	Joint du bouchon de décompression	0 50
3075	Joint du corps de décompression	0 80
3067	Corps de décompresseur	14 »
3068	Soupape de décompression	5 75
3072	Ressort de soupape	0 40
3077	Ecrou rondelle du ressort	0 60
—	Goupille fendue de l'axe du levier et de la soupape *les dix*	0 40
3074	Chape support du levier	0 55
11-32	Vis de fixation de la chape	0 35
5835	Levier du décompresseur	2 35
3158	Axe du levier	0 55
32-11	Vis de serrage du câble	0 35
3934	Volant	55 »
12-279	Clavette de volant	0 50
45-271	Rondelle de volant et pignon de commande de magnéto	0 30
3933	Ecrou du volant	0 60
6168	Pignon moteur 14 dents, pas de 12,7	23 »
6221	Pignon moteur 15 — —	23 »

6169	Pignon moteur 16 dents, pas de 12,7	23 »
6170	Pignon moteur 17 — —	23 »
6171	Pignon moteur 18 — —	23 »
3945	Ecrou du blocage du pignon moteur	4 20
4506	Siège de magnéto Salmson	12 65
4607	Siège de magnéto France	14 »
9314	Boulon de fixation de magnéto	0 70
3655	Ecrou du boulon	0 25
163-12	Vis de réglage latéral de magnéto	0 45
7-91	Rondelle de vis de réglage	0 10
9795	Pignon monté sur la magnéto	10 »
7858	Clavette de pignon de magnéto	0 25
3944	Pignon de commande de magnéto	9 50
16 à 271	Ecrou du pignon de commande de magnéto	0 50
7860	**Carter de chaîne magnéto assemblé avec boulons et graisseurs**	34 80
3907	Demi-carter de chaîne magnéto intérieur	16 80
3908	Demi-carter de chaîne magnéto extérieur	16 80
5029	Boulon d'assemblage de carters chaîne magnéto	0 45
	Graisseur de chaîne magnéto CC 1	0 60
	Chaîne de magnéto 32 maillons	10 »
	Joint de bougie	0 25
	Bougie « Gilardoni » n° 22	15 »
7883	**Fil de bougie avec borne**	2 »
7884	Fil de bougie nu	0 85
7885	Borne attache-fil sur bougie	1 15

Moteur " Terrot "

2 temps, 2 CV., double échappement.

Type Sport LSC.

Cylindrée 175 cm³.

8620	Cylindre à 2 échappements sorties filetées	125 »
7570	Ecrou des tubes d'échappement	8 50
8620	Cylindre à 2 échappements sorties lisses	120 »
5305	Piston fonte	50 »
5680	Corps du décompresseur	15 60
5681	Soupape de décompression	7 »
5305bis	**Piston fonte complet**	58 »

Les autres pièces sont identiques à celles du moteur tourisme.

Silencieux tôle avant

pour moteur 2 temps, 2 CV.

types LTC - LDC à 1 échappement.

9221	**Silencieux complet avec tuyauterie**	72f »
9195bis	**Silencieux complet sans tuyauterie ni collier**	48 »
9195	Corps de silencieux un échappement	39 60
5307	Goujon de fixation du silencieux	0 75
265-6	Ecrou du goujon 5307	0 35
	Rondelle Grower de 10 m/m *les dix.*	0 50
6195	Flasque extérieure droite ou gauche	3 »
9224	Tige assemblage des flasques	0 85
	Rondelle Grower de 6 m/m *les dix.*	0 30
3655	Ecrou de la tige d'assemblage des flasques	0 25
9197	Tube d'échappement	7 20
8186	Collier de serrage tubes d'échappement et de sortie.	1 75
8139	Boulon de serrage du collier 8186	0 95
8202	Rondelle du boulon 8139	0 60
8060	Ecrou du boulon 8139	0 35
9250	Tube de sortie avec patte de fixation	8 40
9294	Boulon d'attache-tube de sortie	0 35
3655	Ecrou du boulon 9294	0 25

Silencieux tôle avant

pour moteur 2 temps, 2 CV.

type LSC à 2 échappements.

9222	**Silencieux complet avec tuyauterie**	89 »
9222bis	**Silencieux complet sans tuyauterie ni colliers**	57 »
9199	Corps de silencieux 2 échappements	49 »
5307	Goujon de fixation du silencieux	0 75
—	Rondelle Grower de 10 m/m *les dix.*	0 50
256-6	Ecrou du goujon 5307	0 30
6195	Flasque extérieure droite ou gauche	3 »
9224	Tige assemblage des flasques	0 85
—	Rondelle Grower de 6 m/m *les dix.*	0 30
3655	Ecrou de la tige assemblage des flasques	0 25
9198	Tube d'échappement	8 15
8185	Collier de serrage des tubes d'échappements	1 75
8186	Collier de serrage du tube de sortie	1 75

8139	Boulon de serrage des colliers 8185-8186	0f 95
8202	Rondelle du boulon 8139	0 60
8060	Ecrou du boulon 8139	0 35
9250	Tube de sortie avec patte de fixation	8 40
9294	Boulon d'attache-tube de sortie	0 60
3655	Ecrou du boulon du tube de sortie	0 25

Silencieux tubulaires latéraux

pour motocyclettes 175 cm³, 2 temps, double échappement, type LSC. — Modèle 1929.

10472	**Silencieux complet avec tube d'échappement, pot de sortie, collier de fixation, boulon et écrou D ou G**	105 »
10501	**Pot de sortie côté droit avec patte d'attache soudée**	35 »
10502	**Pot de sortie côté gauche avec patte d'attache soudée**	35 »
10624	Tube d'échappement côté droit	55 »
10625	Tube d'échappement côté gauche,	55 »
8.135	Collier de serrage du pot sur tube d'échappement.	1 25
9294	Vis du collier de serrage	0 60
3655	Ecrou de la vis 9294	0 25
91-7	Rondelle de la vis	0 10
9314	Vis de fixation du pot sur collier arrière	0 70
3655	Ecrou de la vis 9314	0 25
7600	Joint de tube échappement	0 75

Commande du lève-soupape

types LC - LSC - LDC.

7890	**Petit levier complet au guidon avec transmission**	16 »
7889	Petit levier complet au guidon	12 »
10810	Levier de commande nu	3 60
10811	Support du levier	4 85
10812	Demi-collier supérieur	1 80
10813	Vis axe avec boulon	1 25
3678	Gaine flexible du câble	2 25
3677	**Câble avec plot**	1 50
3595	Plot du câble lève-soupape	0 15

Moteur " Terrot "

2 temps, 3 CV., 1 échappement.

Cylindrée 250 cm³ — Alésage 67 m/m — Course 70 m/m
pour types FT - FTC.

7891	**Carter moteur complet avec coussinets, goujons et écrous**	135f »
4267	Demi-carter côté volant nu	42 »
4268	Demi-carter moteur côté magnéto nu	42 »
10-279	Coussinet de manneton	11 »
31-279	Goujon de fixation du cylindre	0 65
5307	Goujon de fixation du carter moteur	0 80
—	Rondelle Grower de 10 m/m. *les dix.*	0 50
10-256	Ecrou de goujon de cylindre	0 30
8-259	Ecrou de goujon de carter	0 50
5015	Plaque avant droite ou gauche	1 50
8068	Plaque arrière droite ou gauche	2 95
4264	**Maneton côté volant avec contrepoids**	47 »
4265	**Maneton côté magnéto avec contrepoids**	47 »
21-279	Galets de tête de bielle	0 70
17-279	Axe de tête de bielle	17 »
18-279	Ecrou d'axe de tête de bielle	1 »
3937 bis	**Bielle baguée**	35 »
3937	Bielle nue	31 35
24-279	Bague de pied de bielle	4 »
4271 bis	**Axe de piston complet**	5 20
4271	Axe de piston nu	4 50
25-279	Bague ressort de l'axe de piston	0 30
26-279	Embout de l'axe de piston	0 80
4263 bis	**Piston fonte complet avec segments, axe, embout et bague ressort**	63 »
4263	**Piston fonte ergoté**	53 »
6197	Ergot de segment	0 25
4272	Segment	2 35
8051	Cylindre	115 »
8774	Tube de décompression	0 70
3983	Bouchon du bossage de décompression	0 85
3984	Joint du bouchon	0 50
3075	Joint du corps de décompresseur	0 80
5680	Corps du décompresseur	15 60
5681	Soupape de décompression	7 »

3072	Ressort de soupape	0f 40
3077	Ecrou de réglage du ressort	0 60
—	Goupille fendue 15 × 15 *les dix.*	0 40
5835	Levier du décompresseur	2 35
3158	Axe du levier	0 55
3074	Chape support du levier	0 55
11-32	Vis de fixation de la chape	0 35
3162	Vis tendeur du câble décompression	0 75
3757	Contre écrou de la vis	0 20
11-279	Volant	80 »
12-279	Clavette du volant	0 50
—	Rondelle Grower de 14 *les dix.*	0 70
14-279	Ecrou du volant	1 30
6238	Pignon moteur 16 dents FC	26 »
9089	Pignon moteur 18 dents FC	26 »
5041	Pignon moteur 19 dents FT	23 »
12-279	Ecrou de blocage du pignon moteur	8 50
6379	Ecrou de blocage du pignon moteur	13 95
4959	Siège de magnéto	14 »
12-180	Boulon de fixation de la magnéto	0 35
96-11	Ecrou du boulon de fixation	0 35
163-12	Vis de réglage latéral de magnéto	0 70
91-7	Rondelle des vis	0 10
7-279	Rondelle feutre du pignon de magnéto	0 10
52-279	Pignon sur magnéto	14 »
61-279	Clavette du pignon sur magnéto	0 25
3944	Pignon de commande de magnéto	9 50
45 à 271	Rondelle de l'écrou du pignon	0 50
16 à 271	Ecrou du pignon de commande de magnéto	0 50
5024-5025	**Carter de chaîne magnéto assemblé avec boulons et graisseurs**	37 20
5024	Demi-carter intérieur de chaîne de magnéto	16 80
5025	Demi-carter extérieur de chaîne de magnéto	16 80
5029	Vis d'assemblage des demi-carters	0 45
5030	Goujon de fixation du carter inférieur	1 »
96-11	Ecrou du goujon	0 35
7-91	Rondelle du goujon	0 10
	Chaîne de magnéto	13 »
	Graisseur de chaîne de magnéto	1 »
	Joint de bougie	0 25
	Bougie Gilardoni n° 22	15 »
7883	**Fil de bougie avec borne attache-fil sur bougie**	2 »
7884	Fil de bougie nu	0 85
7885	Borne attache-fil	1 15

Moteur "Terrot"

2 temps, 3 CV., double échappement.

Cylindrée 250 cm³ — Alésage 67 m/m — Course 70 m/m
pour types FSC - FSO.

5620	Cylindre nu double échappement sorties filetées	135f »
7570	Ecrou de tube d'échappement	8 50
5620	Cylindre nu double échappement sorties lisses	130 »

Les autres pièces sont identiques à celles du moteur tourisme.

Silencieux tôle

pour moteur 2 temps, 3 CV.
types FT - FTC à 1 échappement.

8197	**Silencieux complet avec tuyauterie**	75 60
8064 bis	**Silencieux complet sans tuyauterie ni colliers.**	51 60
8207 bis	Corps de silencieux nu	43 20
6195	Flasque extérieure droite ou gauche *la pièce.*	3 »
8201	Tige d'assemblage des flasques	2 50
—	Rondelle Grower de 6 m/m. *les dix.*	0 30
3655	Ecrou de la tige 8201	0 25
8067	Tube d'échappement	10 20
8185	Collier de serrage du tube d'échappement	1 80
6374	Tube de sortie avec patte fixation	7 20
8186	Collier de serrage du tube de sortie	1 80
8139	Boulon de serrage des colliers 8185-8186	0 95
256-10	Ecrou du boulon de serrage 8139	0 30
8202	Rondelle des boulons	0 20
12-163	Bouchon d'attache du tube de sortie	0 45
96-11	Ecrou du boulon 12-163	0 35

Silencieux tôle avant

pour moteur 2 temps, 3 CV.
type F. S. C. à double échappement.

8200	**Silencieux complet avec tuyauterie**	102 »
8200 bis	**Silencieux complet sans tuyauterie ni colliers.**	60 »
8207 ter	Corps de silencieux nu	50 »

6195	Flasque extérieure droite ou gauche	3f »
8201	Tige d'assemblage des flasques	2 50
—	Rondelle Grower de 6 m/m *les dix.*	0 30
3655	Ecrou de la tige 8201	0 25
8208	Tube d'échappement	10 20
8185	Collier de serrage du tube d'échappement	1 80
6374	Tube de sortie avec patte de fixation	7 20
8186	Collier de serrage du tube de sortie	1 80
8139	Boulon de serrage des colliers 8185-8186	0 95
256-10	Ecrou du boulon de serrage 8139	0 30
8202	Rondelle du boulon de serrage 8139	0 20
9294	Boulon d'attache-tube de sortie	0 60
3655	Ecrou du boulon 9294	0 25

Silencieux tubulaires latéraux

Motocyclette 250 cm³, 2 temps, double échappement
type FSO. — Modèle 1929.

10460	**Silencieux complet avec tube d'échappement, pot de sortie, collier de fixation, boulons et écrous, D ou G.**	105 »
10464	**Pot de sortie côté droit avec patte d'attache soudée.**	35 »
10465	**Pot de sortie côté gauche avec patte d'attache soudée.**	35 »
10622	Tube d'échappement côté droit	55 »
10623	Tube d'échappement côté gauche	55 »
8134	Collier de serrage du pot sur tube d'échappement	1 25
9294	Vis du collier de serrage	0 60
3655	Ecrou de la vis 9294	0 25
91-7	Rondelle de la vis	0 10
9314	Vis de fixation du pot sur collier arrière	0 70
3655	Ecrou de la vis	0 25
7570	Ecrou du tube d'échappement	8 50
7600	Joint de l'écrou	0 75

Commande de lève-soupape

tous modèles F - O - H - N.

	Commande de lève-soupape complète	25 »
	Levier complet avec pièces de fixation	18 15
2782	Câble	1 60
2783	Gaine du câble	2 75

7932	Embout de gaine	0f 25
3595	Plot du haut	0 15
6882	Plot du bas	0 75
10814	Levier nu	6 »
10815	Support	10 50
10816	Vis axe	0 75
10817	Butée de gaine	0 90

Moteur "Terrot"

4 temps, 3 CV.

à soupapes latérales.

Cylindrée 246 cm³ — Alésage 59 m/m — Course 90 m/m pour types OT - OS.

6602	**Demi-carter côté distribution avec coussinet et axes de culbuteurs**	220 »
8268	**Bouchon de distribution avec coussinets**	30 »
6601	Demi-carter côté distribution (nu)	140 »
6623	Demi-carter côté entraînement (nu)	80 »
6593	Coussinet axe de volant (côté distribution)	9 »
6565	Roulement à galets (côté entraînement)	95 »
6595	Rondelle de roulement à galets	0 30
6596	Feutre de roulement à galets	0 15
7554	Rondelle obturation roulement à galets	0 45
6566	Coussinet d'arbre à cames (sur carter)	4 »
6600	Axe de culbuteur	13 »
6648	Vis articulation du levier lève-soupape	0 60
9510	Guide poussoir	17 50
6562	Etrier de fixation guide poussoir	1 50
6563	Goujon de l'étrier	0 70
3993	Ecrou du goujon 6563	0 60
9511	Tige de poussoir	3 25
6526	Embout de poussoir	2 60
6529	Ecrou de réglage de poussoir	1 30
6530	Contre-écrou de réglage de poussoir	1 »
6647	Tube de reniflard	3 »
8294	Corps de reniflard	2 »
8295	Raccord de reniflard	2 25
8298	Joint de la vis de reniflard	0 25
8297	Ressort de clapet de reniflard	0 20
8296	Vis de reniflard	0 70
7467	Raccord de graissage au carter	1 60
6639	Tourillon porte-pastille de graissage	0 35

6640	Pastille de graissage	0f 10
7269	Ecrou du raccord de graissage	0 95
3983	Bouchon de vidange d'huile	0 95
3984	Joint du bouchon de vidange	0 40
3883	Goujon fixation au cylindre	0 60
3809	Goujon assemblage inférieur au carter	0 75
259-8	Ecrou du goujon assemblage carter	0 50
8060	Ecrou de goujon de fixation au cylindre	0 35
4945	Vis assemblage du bouchon de distribution	0 35
8267	Bouchon distribution (nu)	24 »
6567	Coussinet d'arbre à cames côté pignon	4 50
7259	Siège de magnéto	15 25
9314	Vis de fixation magnéto	0 70
3655	Ecrou de la vis 9314	0 25
12-163bis	Vis de tension de chaîne de magnéto	0 70
6629	**Bielle avec coussinet et bague de roulement**	56 50
6628	Bielle nue	40 »
6630	Coussinet d'axe de piston	7 50
6569	Bague de roulement de la bielle	9 »
6570	Galet de la bielle	0 90
6571	Rondelle de roulement de la bielle	5 50
6626	Volant intérieur entraînement	67 50
6627	Volant intérieur distribution	67 50
6568	Axe de bielle (accouplement des volants)	27 »
279-18	Ecrou axe de bielle et volants (pas à droite)	1 »
6573	Axe de volant côté distribution	32 »
6592	Ecrou axe distribution côté volant (pas à gauche)	0 90
6591	Ecrou axe distribution côté pignon (pas à gauche)	0 90
6574	Axe de volant côté pignon moteur (entraînement)	35 »
279-18	Ecrou axe pignon moteur côté volant (pas à droite)	1 »
279-14	Ecrou axe pignon moteur côté pignon (pas à droite)	1 25
11-34	Vis d'arrêt écrou de volant	0 25
279-12	Clavette axe de volants	0 45
6594	Clavette du pignon distribution	0 65
5006	Pignon moteur entraînement 15 dents	23 »
4897	Pignon moteur entraînement 16 —	23 »
4898	Pignon moteur entraînement 17 —	23 »
9421bis	**Cylindre avec guides de soupapes**	172 »
9513	**Axe de piston avec embouts**	14 »
9421	Cylindre nu	155 »
4708	Guide-soupape	8 50
6532	Soupape admission ou échappement	20 »
6552	Ressort de soupape	3 50

6550	Embase supérieure de ressort de soupape	3 »
6551	Embase inférieure de ressort de soupape	3 »
6533	Clavette de soupape	1 »
6598	Cache-soupape	3 »
6597	Tourillon cache-soupape	0 90
91-7	Rondelle de tourillon	0 10
6575	Ecrou du tourillon	1 20
6610	Bouchon de soupape admission	12 »
7998	Bouchon de soupape échappement	9 50
6612	Joint de bouchon de soupape	0 60
6637	Ecrou du tube échappement	8 50
6642	Tube admission au carburateur	3 50
6643	Contre-écrou tube admission	3 15
9506	Piston nu	50 »
9508	Segment	2 75
9507	Axe de piston	9 »
9514	Embout d'axe de piston	2 50
8261	Demi-carter intérieur chaîne de magnéto	18 »
8262	Demi-carter extérieur chaîne de magnéto	18 »
5029	Vis assemblage carter chaîne magnéto	0 45
6804	Goujon fixation carter chaîne magnéto moteur	4 »
	Rondelle Grower de 8 m/m int. carter . . *les dix*.	0 40
256-6	Ecrou du goujon de fixation n° 6804	0 30
6564	Pignon commande de magnéto	8 80
9795	Pignon à la magnéto	10 »
	Clavette du pignon à la magnéto	0 30
7528	Ecrou du pignon n° 9795 spécial pour pompe mécanique	1 50
3502	Chaîne de magnéto	13 »
6534	Arbre à cames	52 »
6325	Culbuteur au carter	17 »
6572	Pignon de distribution	10 »
6649	Levier lève-soupape	8 10
6517	Tige de commande lève-soupape	2 25
6461	Ressort de tige de lève-soupape	0 35
2567	Rondelle de la tige lève-soupape	0 15
6521	Ecrou de la tige lève-soupape	0 85
3494	Attache avant moteur côté droit ou gauche, *la pièce*.	10 »
5391	Attache arrière moteur — —	10 50
3518	Goujon fixation avant du moteur au cadre	1 30
3627	Goujon de plaque d'attache	1 15
—	Rondelle Grower de 12 m/m . . . . . *les dix*.	0 60
3882	Ecrou de 12 m/m	1 80
—	Rondelle Grower de 10 m/m . . . . . *les dix*.	0 50
259-8	Ecrou de 10 m/m	0 50

Moteur "Terrot"

4 temps, 3 CV., 1 échappement, à culbuteurs non enfermés.

Cylindrée 246 cm³ — Alésage 59 m/m — Course 90 m/m pour type OSS.

9541bis	**Demi-carter côté distribution avec coussinets et axes de culbuteurs**	225f »
8268	**Bouchon de distribution avec coussinets**	30 »
9539	Boulon de fixation culasse complet avec douille	25 »
9541	Demi-carter côté distribution nu	143 »
7598bis	Demi-carter côté entraînement nu	82 »
6593	Coussinet axe de volant (côté distribution)	9 »
6565	Roulement à galets (côté entraînement)	75 »
6595	Rondelle de roulement à galets	0 30
7054	Rondelle obturation roulement à galets	0 45
6566	Coussinet d'arbre à cames (sur carter droit)	4 »
6600	Axe de culbuteur	15 75
6648	Vis d'articulation du levier lève-soupape	0 60
6537	Guide poussoir	17 50
9540	Etrier fixation guide poussoir	1 50
6563	Goujon de l'étrier	0 70
3993	Ecrou du goujon n° 6563	0 60
6528	Tige de poussoir	3 25
6526	Embout de poussoir	2 60
6630	Contre-écrou de réglage de poussoir	1 »
6647	Tube de reniflard	3 »
8295	Raccord de reniflard	2 25
8298	Joint de la vis de reniflard	0 25
8296	Vis de reniflard	0 70
7467	Raccord de graissage au carter	1 60
6639	Tourillon porte-pastille de graissage	0 35
6640	Pastille de graissage	0 10
7269	Ecrou de raccord de graissage	0 95
3983	Bouchon de vidange d'huile	0 95
3984	Joint du bouchon de vidange d'huile	0 40
3809	Goujon d'assemblage inférieur carter	0 75
259-8	Ecrou de goujon d'assemblage inférieur carter	0 50
9060	Six pans de blocage boulon de culasse	1 50
9507	Tourillon fixation culasse au carter	5 »
9075	Douille intermédiaire de boulon de fixation de culasse	12 50
8267	Bouchon de distribution nu	24 »

4945	Vis assemblage du bouchon de distribution	0f 35
6567	Coussinet d'arbre à cames côté pignon	4 50
7259	Siège de magnéto	15 25
9314	Vis de fixation magnéto	0 70
3655	Ecrou de vis de fixation de la magnéto	0 25
5029	Vis d'assemblage du bouchon de distribution	0 45
12-163bis	Vis de réglage de tension de chaîne magnéto	0 70
7567	**Bielle avec coussinet et bague de roulement**	66 50
7566	Bielle nue HSS	50 »
6630	Coussinet d'axe de piston	7 50
6569	Bague de roulement de la bielle	9 »
6570	Galets de la bielle	0 90
6571	Rondelle de roulement de la bielle	5 50
6626	Volant intérieur entraînement	67 50
6627	Volant intérieur distribution	67 50
6568	Axe de bielle et d'accouplement volant	27 »
279-18	Ecrou axe de bielle et de volant (pas à droite)	1 »
6573	Axe de volant côté distribution	32 »
6592	Ecrou axe de distribution côté volant (pas à gauche)	0 90
6591	Ecrou axe de distribution côté pignon (pas à gauche)	0 90
6574	Axe de volant côté pignon moteur (entraînement)	35 »
279-18	Ecrou axe pignon moteur côté volant (pas à droite)	1 »
279-14	Ecrou axe pignon moteur côté pignon (pas à droite)	1 25
34-11	Vis d'arrêt d'écrou des volants	0 25
279-12	Clavette des axes de volants	0 45
6594	Clavette sur pignon distribution	0 65
5006	Pignon moteur entraînement 15 dents	23 »
4897	Pignon moteur entraînement 16 —	23 »
4898	Pignon moteur entraînement 17 —	23 »
9527bis	Corps de cylindre	125 »
9525bis	Tête de cylindre	150 »
9560	Joint de tête de cylindre	5 25
7572	Joint de cylindre	5 »
9538	Boulon de fixation tête de cylindre	5 75
9530	Soupape admission	25 »
9531	Soupape échappement	28 »
8108	Ressort de soupape (intérieur)	1 75
5135	Ressort de soupape (extérieur)	4 75
9532	Guide de soupape	21 »
9534	Coupelle supérieure de soupape	5 50

9535	Coupelle inférieure de soupape	6f 75
5152	Chapeau de soupape	2 25
9144	Cône de clavetage de soupape	4 25
7570	Ecrou de tube d'échappement	8 50
7600	Joint de tube d'échappement	0 75
9555	Tube admission	7 25
7563	Culbuteur admission	30 »
7564	Culbuteur échappement	30 »
7588	Axe de culbuteur	15 50
7589	Galet de culbuteur	0 40
7590	Cage à galets de culbuteur	5 75
7587	Bague de graissage de culbuteur	10 »
7591	Tube entretoise roulement culbuteur	1 50
7592	Rondelle d'arrêt d'axe de culbuteur	0 20
7593	Feutre d'obturation des culbuteurs	0 15
7594	Roudelle roulement culbuteurs (côté galets)	0 35
7595	Rondelle extérieure roulement culbuteur	0 25
3263	Ergot rondelle axe de culbuteur	0 10
7585	Rotule de culbuteur	3 25
—	Graisseur de culbuteur (Técalémit)	1 »
9528bis	Piston nu	55 »
9507	Axe de piston	9 »
9529	Segment	2 75
9514	Embout axe de piston	2 50
8261	Demi-carter intérieur de chaîne de magnéto	18 »
8262	Demi-carter extérieur de chaîne de magnéto	18 »
5029	Vis d'assemblage de carter de chaîne de magnéto	0 45
6804	Goujon de fixation du carter de chaîne de magnéto	4 »
—	Rondelle Grower de 8 m/m. *les dix.*	0 40
256-6	Ecrou du goujon de fixation n° 6804	0 30
6564	Pignon de commande de magnéto	8 80
9795	Pignon à la magnéto	10 »
279-61	Clavette du pignon à la magnéto	0 30
7528	Ecrou du pignon 6564 spécial pour pompe mécanique	1 50
3502	Chaîne de magnéto	13 »
6534bis	Arbre à cames	52 »
6325	Culbuteur au carter	17 »
6572	Pignon de distribution	10 »
6649	Levier lève-soupape	8 10
6517	Tige de commande lève-soupape	2 25
6461	Ressort de tige lève-soupape	0 35
2567	Rondelle de la tige lève-soupape	0 15

6521	Ecrou de la tige 6517	0f 85
6528	Tige de commande de culbuteur	4 »
7582	Embout supérieur de tige de commande de culbuteur	4 75
7583	Embout inférieur de tige de commande de culbuteur	4 50
7584	Embout réglage de poussoir	4 75
3494	Attache avant moteur côté D ou G . . . *la pièce*	10 »
5391	Attache arrière moteur côté D ou G . . — .	10 50
3518	Goujon avant de fixation du moteur au cadre. . .	1 30
3490	Goujon arrière de fixation du moteur et carter de chaîne	4 »
3627	Goujon des plaques d'attache au cadre	1 15
259-11	Rondelle Grower de 12 m/m . . . . . *les dix.*	0 60
3882	Ecrou de 12 m/m.	1 80
259-9	Rondelle Grower de 10 m/m . . . . . *les dix.*	0 50
259-8	Ecrou de 10 m/m	0 50

Silencieux avec queue de poisson

pour moteur Terrot 4 temps, 3 CV., à soupapes latérales.
Cylindrée 246 cm³ — Alésage 59 m/m — Course 90 m/m
pour types OT - OS.

9683	**Silencieux aluminium avec tuyauterie et pièces d'attache**	175
9808bis	**Silencieux tôle avec tuyauterie et pièces d'attache**	130 »
9684	Tube d'échappement	65 »
7600	Joint métalloplastique	0 70
9635	Corps de silencieux (aluminium)	110 »
9808	Corps de silencieux (tôle)	65 »
8134	Collier de serrage du tube d'échappement (silencieux aluminium)	1 25
8135	Collier de serrage du tube d'échappement (silencieux tôle)	1 25
9314	Boulon des colliers 8134-8135	0 70
7-91	Rondelle pour boulon 9314	0 10
3655	Ecrou de boulon 9314	0 25
9314	Boulon de fixation silencieux aluminium au cadre.	0 70
9294	Boulon de fixation silencieux tôle au cadre.	0 60
7-91	Rondelle pour boulon 9314-9294	0 10
3655	Ecrou des boulons 9314-9294	0 25

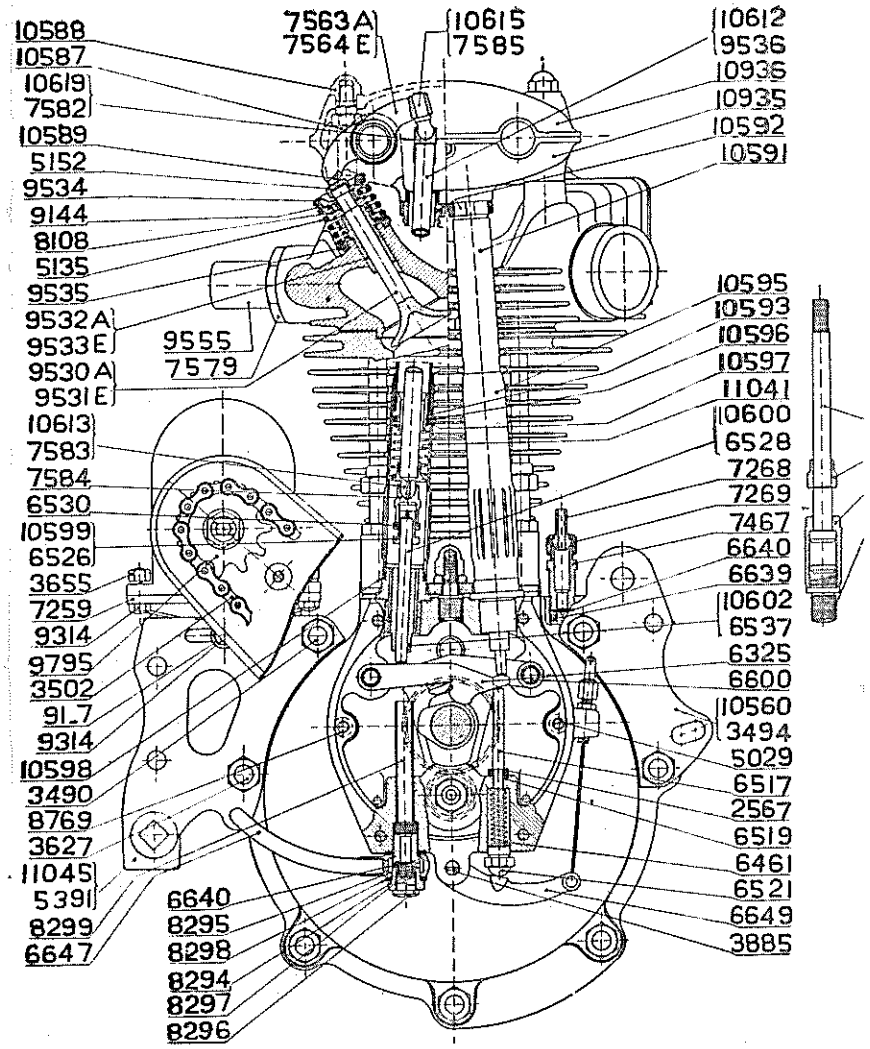

Moteur 250 CC., type OSSE.

Silencieux avec queue de poisson

pour moteur Terrot 4 temps, 3 CV., à culbuteurs.
Cylindrée 246 cm³ — Alésage 59 m/m — Course 90 m/m
pour type OSS.

8778bis	**Silencieux aluminium avec tuyauterie et pièces d'attache**	195(»
8778bis	**Silencieux tôle avec tuyauterie et pièces d'attache**	150 »
8778	Tube d'échappement	85 »
7600	Joint métalloplastique	0 70
9635	Corps de silencieux (aluminium)	110 »
9808	Corps de silencieux (tôle)	65 »
8134	Collier de serrage du tube d'échappement (silencieux aluminium)	1 25
8135	Collier de serrage du tube d'échappement (silencieux tôle)	1 25
9314	Boulon des colliers 8134-8135	0 70
7-91	Rondelle pour boulon 9314	0 10
3655	Ecrou du boulon 9314	0 25
9314	Boulon de fixation silencieux aluminium au cadre.	0 70
9294	Boulon de fixation silencieux tôle au cadre.	0 60
7-91	Rondelle pour boulon 9314-9294	0 10
3655	Ecrou des boulons 9314-9294	0 25

Moteur "Terrot"

4 temps, 4 CV.
à soupapes latérales.
Cylindrée 346 cm³ — Alésage 70 m/m — Course 90 m/m
pour types HTC - HSC - HTO - HSO.

6602	**Demi-carter côté distribution avec coussinets et axes de culbuteurs**	220 »
8268	**Bouchon de distribution avec coussinets**	30 »
6601	Demi-carter côté distribution nu	140 »
6623	Demi-carter côté entraînement nu	80 »
6593	Coussinet axe de volant (côté distribution)	9 »
6565	Roulement à galets (côté entraînement).	75 »
6595	Rondelles de roulement à galets	0 30
6596	Feutre de roulement à galets.	0 15
6566	Coussinet d'arbre à cames (sur carter)	4 »

6600	Axe de culbuteur	13f »
6648	Vis articulation du levier lève-soupape	0 60
6537	Guide-poussoir	17 50
6562	Etrier de fixation guide-poussoir	1 50
6563	Goujon de l'étrier	0 70
3993	Ecrou du goujon	0 60
3528	Tige de poussoir	3 25
6528	Embout de poussoir	2 60
6529	Ecrou de réglage de poussoir	1 30
6530	Contre-écrou de réglage de poussoir	1 »
6647	Tube de reniflard	3 »
8294	Corps de reniflard	2 »
8295	Raccord de reniflard	2 25
8298	Joint de la vis de reniflard	0 25
8297	Ressort de clapet de reniflard	0 20
8296	Vis de reniflard	0 70
7467	Raccord de graissage au carter	1 60
6639	Tourillon porte-pastille de graissage	0 35
6640	Pastille de graissage	0 10
7269	Ecrou de raccord de graissage	0 95
7554	Rondelle d'obturation roulement à galets	0 45
3983	Bouchon de vidange d'huile	0 95
3984	Joint du bouchon de vidange	0 40
3883	Goujon de fixation du cylindre	0 50
259-8	Ecrou du goujon d'assemblage du carter	0 50
4945	Vis d'assemblage du bouchon de distribution	0 35
8267	Bouchon de distribution nu	24 »
6566	Coussinet d'arbre à cames côté pignon	4 50
7259	Siège de magnéto	15 25
9314	Vis de fixation magnéto et tension de chaîne	0 70
3655	Ecrou des vis	0 25
8060	Ecrou du goujon de fixation du cylindre	0 35
3809	Goujon d'assemblage inférieur du carter	0 75
6229	**Bielle avec coussinet et bague de roulement**	56 50
6628	Bielle nue	40 »
6630	Coussinet d'axe de piston	7 50
6569	Bague de roulement de la bielle	9 »
6570	Galet de la bielle	0 90
6571	Rondelle de roulement de la bielle	5 50
6526	Volant intérieur d'entraînement	67 50
6627	Volant intérieur de distribution	67 50
6568	Axe de bielle (accouplement des volants)	27 »
279-18	Ecrou axe de bielle et volant	1 »
6573	Axe de volant côté distribution	32 »
6592	Ecrou axe distribution côté volant	0 90

6591	Ecrou axe distribution côté pignon	0f 90
6574	Axe de volant côté pignon moteur	35 »
279-18	Ecrou axe pignon moteur côté volant	1 »
279-14	Ecrou axe pignon moteur côté pignon	1 25
279-12	Clavette des axes de volants	0 45
6594	Clavette du pignon de distribution	0 65
6829	Pignon moteur entraînement 16 dents	26 »
7347	Pignon moteur entraînement 17 —	26 »
6118	Pignon moteur entraînement 18 —	26 »
11-34	Vis d'arrêt écrou des volants	0 25
6636bis	**Cylindre avec guides soupapes**	192 »
6632bis	**Axe de piston avec embouts**	14 »
9082	Cylindre nu	175 »
6532	Soupape (admission ou échappement) *la pièce*	20 »
6552	Ressort de soupape	3 50
4708	Guide de soupape	8 50
6550	Embase supérieure du ressort de soupape	3 »
6551	Embase inférieure de ressort de soupape	3 »
6533	Clavette de soupape	1 »
6598	Cache-soupape	3 »
6597	Tourillon fixation cache-soupape	0 90
91-7	Rondelle du tourillon	0 10
6575	Ecrou du tourillon	1 20
6610	Bouchon soupape admission	12 »
7998	Bouchon soupape échappement	9 50
6612	Joint de bouchon de soupape	0 60
6797	Robinet dégommeur	5 »
6650	Joint du robinet dégommeur	0 50
6637	Ecrou du tube d'échappement	8 50
6642	Tube admission au carburateur	3 50
6643	Contre-écrou du tube d'admission	3 15
6633	Piston nu	55 »
6635	Segment	2 75
6632	Axe de piston	9 »
6631	Embout axe de piston	2 50
8261	Demi-carter intérieur chaîne de magnéto	18 »
8262	Demi-carter extérieur chaîne de magnéto	18 »
5029	Vis assemblage carter chaîne de magnéto	0 45
6804	Goujon fixation carter de chaîne magnéto moteur	4 »
	Rondelle Grower de 8 m/m intérieure du carter, *les dix*	0 40
256-6	Ecrou du goujon de fixation	0 30
6564	Pignon de commande de magnéto	8 80
9795	Pignon à la magnéto	10 »
	Clavette du pignon de la magnéto	0 30
7528	Ecrou du pignon spécial pour pompe mécanique	1 50

3502	Chaîne de magnéto	13f »
6534	Arbre à cames	52 »
6325	Culbuteur au carter	17 »
6572	Pignon de distribution	10 »
6649	Levier lève-soupape	8 10
6517	Tige de commande lève-soupape	2 25
6461	Ressort tige lève-soupape	0 35
2567	Rondelle de la tige lève-soupape	0 15
6521	Ecrou de la tige lève-soupape	0 85
6084	Attache avant du moteur côté droit	10 »
6085	Attache avant du moteur côté gauche	10 »
5391	Attache arrière du moteur côté droit ou gauche, *la pièce*	10 50
3518	Goujon de fixation avant du moteur au cadre	1 30
6216	Goujon supérieur avant de fixation du moteur	1 20
3627	Goujon de plaque d'attache	1 15
259-11	Rondelle Grower de 12 m/m *les dix*	0 60
3882	Ecrou de 12 m/m	1 80
259-9	Rondelle Grower de 10 m/m *les dix*	0 50
259-8	Ecrou de 10 m/m	0 50

Moteur "Terrot"

4 temps, 4 CV., 1 échappement à culbuteurs.

Cylindrée 346 cm³ — Alésage 70 m/m — Course 90 m/m pour types HSSC et HSSO¹.

7597	**Demi-carter côté distribution avec coussinets et axes de culbuteurs**	225 »
8268	**Bouchon de distribution avec coussinets**	30 »
7573	**Boulon de fixation culasse complet avec douille**	15 »
7596	Demi-carter côté distribution nu	143 »
7598	Demi-carter côté entraînement nu	82 »
6593	Coussinet axe de volant (côté distribution)	9 »
6565	Roulement à galets (côté entraînement)	75 »
6595	Rondelle de roulement à galets	0 30
7054	Rondelle obturation roulement à galets	0 45
6566	Coussinet d'arbre à cames	4 »
7588	Axe de culbuteur	15 75
6648	Vis articulation du levier lève-soupape	0 60
6537	Guide poussoir	17 50

6562	Etrier de fixation du guide poussoir	1f 50
6563	Goujon de l'étrier	0 70
3993	Ecrou du goujon	0 60
6528	Tige du poussoir	3 25
6526	Embout de poussoir	2 60
6530	Contre-écrou réglage de poussoir	1 »
6647	Tube de reniflard	3 »
8295	Raccord de reniflard	2 25
8298	Joint de la vis de reniflard	0 25
8296	Vis du clapet de reniflard	0 70
7467	Raccord de graissage du carter	1 60
6639	Tourillon porte-pastille de graissage	0 35
6640	Pastille de graissage	0 10
7269	Ecrou de raccord de graissage	0 95
3983	Bouchon de vidange d'huile	0 95
3984	Joint du bouchon de vidange d'huile	0 40
3809	Goujon assemblage inférieur carter	0 80
259-8	Ecrou assemblage inférieur carter	0 50
7575	Six pans de serrage du boulon de culasse	0 75
7576	Tourillon fixation de la culasse au carter	1 75
7577	Douille intermédiaire de boulon de fixation de culasse	1 75
8267	Bouchon de distribution nu	24 »
4945	Vis assemblage du bouchon de distribution	0 35
6566	Coussinet d'arbre à cames côté pignon	4 50
7259	Siège de magnéto	15 25
9314	Vis de fixation magnéto et tension de chaîne	0 70
3655	Ecrou des vis	0 25
7567	**Bielle avec coussinet et bague de roulement,**	66 50
7566	Bielle nue	50 »
6630	Coussinet d'axe de piston	7 50
6569	Bague de roulement de la bielle	9 »
6570	Galet de la bielle	0 90
6571	Rondelle de roulement de la bielle	5 50
6626	Volant intérieur entraînement	67 50
6627	Volant intérieur distribution	67 50
6568	Axe de bielle et accouplement de volant	27 »
279-18	Ecrou axe de bielle et de volant	1 »
6573	Axe de volant côté distribution	32 »
6592	Ecrou axe distribution côté volant	0 90
6591	Ecrou axe distribution côté pignon	0 90
6574	Axe de volant côté pignon moteur entraînement	35 »
279-18	Ecrou axe pignon moteur côté volant	1 »
279-12	Clavette des axes de volants	0 45
6594	Clavette du pignon de distribution	0 65

6829	Pignon moteur entraînement 16 dents	26f »
7347	Pignon moteur entraînement 17 —	26 »
6118	Pignon moteur entraînement 18 —	26 »
279-14	Ecrou axe pignon moteur côté pignon	1 25
11-34	Vis d'arrêt d'écrou des volants	0 25
7561bis	Corps de cylindre	125 »
7562bis	Tête de cylindre	150 »
7568	Joint de tête de cylindre	5 25
7572	Joint de cylindre	5 »
7574	Boulon de fixation, tête de cylindre	5 75
6059	Soupape admission	25 »
6060	Soupape échappement	28 »
8108	Ressort intérieur de soupape	1 75
5135	Ressort extérieur de soupape	4 75
7569	Guide de soupape	21 »
5150	Coupelle supérieure de soupape	5 50
5149	Coupelle inférieure de soupape	6 75
5152	Chapeau de soupape	2 25
5151	Cône de clavetage de soupape	4 25
7570	Ecrou de tube d'échappement	8 50
7600	Joint de tube d'échappement	0 75
7578	Tube d'admission	7 25
7563	Culbuteur admission	30 »
7564	Culbuteur échappement	30 »
7588	Axe de culbuteur	15 50
7589	Galet de culbuteur	0 40
7590	Cage à galets de culbuteur	5 75
7517	Bague de graissage de culbuteur	10 »
7591	Tube entretoise de roulement de culbuteur	1 50
7592	Rondelle d'arrêt d'axe de culbuteur	0 20
7593	Feutre d'obturation des culbuteurs	0 15
7594	Rondelle roulement de culbuteurs côté galets	0 35
7595	Rondelle extérieure de roulement de culbuteur	0 25
3263	Ergot de rondelle d'axe de culbuteur	0 10
7585	Rotule de culbuteur	3 25
—	Graisseur culbuteur	1 »
7565	Piston nu	55 »
6632	Axe de piston	9 »
6049	Segment	2 75
6631	Embout axe de piston	2 50
8261	Demi-carter intérieur chaîne de magnéto	18 »
8262	Demi-carter extérieur chaîne de magnéto	18 »
5029	Vis assemblage carter de chaîne	0 45
6804	Goujon de fixation carter de chaîne magnéto moteur	4 »

—	Rondelle grower de 8 m/m *les dix.*	0f 40
256-6	Ecrou du goujon de fixation 6804	0 30
6564	Pignon de commande de la magnéto	8 80
9795	Pignon à la magnéto	10 »
—	Clavette du pignon de la magnéto	0 30
7528	Ecrou du pignon 6564 spécial pour pompe mécanique	1 50
3502	Chaîne de magnéto	13 »
6534bis	Arbre à cames	52 »
6325	Culbuteur au carter	17 »
6572	Pignon de distribution	10 »
6649	Levier lève-soupage	8 10
6517	Tige de commande lève-soupape	2 25
6461	Ressort de tige lève-soupape	0 35
256-7	Rondelle de la tige lève-soupape	0 15
6521	Ecrou de la tige 6517	0 85
7581	Tige de commande du culbuteur	4 »
7582	Embout supérieur de tige de commande de culbuteur	4 75
7583	Embout inférieur de tige de commande de culbuteur	4 50
7584	Embout réglage de poussoir	4 75
3494	Attache avant moteur côté droit ou gauche, *la pièce.*	10 »
5391	Attache arrière moteur côté droit ou gauche —	10 50
3518	Goujon avant fixation du moteur au cadre	1 30
3490	Goujon arrière fixation du moteur et carter chaîne	4 »
3627	Goujon des plaques d'attache au cadre	1 15
259-11	Rondelle grower de 12 m/m *les dix.*	0 60
3882	Ecrou de 12 m/m	1 80
259-9	Rondelle grower de 10 m/m *les dix.*	0 50
259-8	Ecrou de 10 m/m	0 50

Moteur "Terrot"

4 temps, 4 CV., double échappement, à culbuteurs non enfermés pour type HSSO².

Cylindrée 346 cm³ — Alésage 70 m/m — Course 90 m/m.

9541bis	**Demi-carter côté distribution avec coussinets et axes culbuteurs**	225 »
9541	Demi-carter côté distribution nu	143 »
7598bis	Demi-carter côté entraînement nu	82 »
10139	**Bielle avec coussinet et bague de roulement.**	66 50
10138	Bielle nue	50 »
10141	Coussinet axe de piston	7 50

10152	Piston nu	55f »
6049	Segment	2 75
10149	Axe de piston	14 »
10150	Embout axe de piston	5 »
10134	Cylindre	150 »
10136	Culasse	200 »
10239	**Boulon fixation culasse monté**	25 »
10152	Joint de cylindre	5 50
10254	Joint de culasse	5 50
10251	Tube admission	8 »
10153	Ecrou tube échappement	35 »
10154	Soupape admission	55 »
10155	Soupape échappement	55 »
10157	Ressort extérieur de soupape	9 »
10158	Ressort intérieur de soupape	5 »
9144	Cône de clavetage de soupape	4 25
10162	Coupelle inférieure de soupape	6 75
10163	Coupelle supérieure de soupape	5 50
10234	Guide-soupape admission	12 »
10235	Guide-soupape échappement	12 »
10142	Culbuteur admission à la culasse	50 »
10145	Culbuteur échappement à la culasse	50 »
10165	Axe de culbuteur	15 50
10166	Entretoise de roulement de culbuteur	1 50
10615	Rotule de culbuteur	3 50
10619	Embout supérieur de tige de commande culbuteur	4 75
10245	Tige de commande de culbuteur	4 »
9540	Etrier de fixation guide-poussoir	1 75
10570	Goujon de l'étrier 9540	1 25
10075	Attache avant moteur	5 »
10076	Attache arrière moteur	6 25

Les autres pièces sont identiques à celles du moteur HSSC.

Pignon amortisseur pour moteur Terrot

4 temps, 4 CV., types HSSO¹ - HSSO².

10429	Pignon amortisseur complet	92 50
10344	Poulie bague porte-pignon amortisseur	27 »
10347	Pignon 17 dents	23 »
10221	Couronne dentelée du pignon	15 »
10217	Ressort du pignon amortisseur	12 »
10218	Coupelle d'appui du ressort	6 »
10481	Rondelle de séparation de courroie et de chaîne	1 50
10345	Ecrou de blocage de la bague	8 »

Silencieux pour moteur Terrot

4 temps, 4 CV., à soupapes latérales.

Cylindrée 350 cm³.

pour types HTC - HSC.

8771bis	**Silencieux aluminium avec tuyauterie et pièces d'attache**	172f »
8771	Tube d'échappement	70 »
8133	Corps du silencieux	65 »
8134	Collier de serrage du tube d'échappement	1 25
9314	Boulon du collier	0 70
7-91	Rondelle du boulon de collier	0 10
3655	Ecrou du boulon de collier	0 25
8136	Collier de fixation du silencieux au cadre	1 25
9314	Boulon de serrage du collier au cadre	0 70
8524	Tube de sortie	30 »
8135	Collier de serrage du tube de sortie	1 25
9314	Boulon de collier	0 70
7-91	Rondelle du boulon de collier	0 10
3655	Ecrou du boulon de collier	0 25

Silencieux pour moteur Terrot

4 temps, 4 CV., à culbuteurs.

Cylindrée 350 cm³

pour type HSSC.

8772bis	**Silencieux aluminium complet avec pièces d'attache**	202 »
8778	Tube d'échappement	100 »

Les autres pièces sont identiques à celles du silencieux HTC.

Silencieux à queue de poisson

pour moteur Terrot 4 temps, 4 CV.

Nouveau modèle à soupapes latérales.

types HTC - HSC - HTO - HSO.

	Silencieux tôle avec tuyauterie et pièces d'attache	139 »
8771	Tube d'échappement	70 »
7600	Joint métalloplastique	0 70

9808	Corps du silencieux	65f »
8135	Collier de serrage du tube d'échappement	1 25
9314	Boulon du collier 8135	0 70
7-91	Rondelle du boulon 9314	0 10
3655	Ecrou du boulon 9314	0 25
9294	Boulon de fixation du silencieux au cadre	0 60
7-91	Rondelle des boulons 9314-9294	0 10
3655	Ecrou des boulons 9314-9294	0 25

Silencieux à queue de poisson

pour moteur Terrot 4 temps, 4 CV.
Nouveau modèle à culbuteurs
types HSSC - HSSO[1].

	Silencieux complet avec pièces d'attache	169 »
8778	Tube d'échappement	100 »

Les autres pièces sont identiques à celles de HTC-HSC.

Echappement par queue de poisson

pour moteur Terrot 4 temps, 4 CV.
Soupapes latérales. — Cylindrée 350 cm³
pour types HSC - HTC.

8027bis	Tube d'échappement	90 »
4611	Collier de fixation du tube sur le cadre	2 »
9314	Boulon de serrage du collier 4611	0 70
7-91	Rondelle pour boulon 9314	0 10
3655	Ecrou du boulon 9314	0 25
9574	Queue de poisson aluminium	50 »
8134	Collier de serrage de la queue de poisson	1 25
9314	Boulon de serrage du collier 8134	0 70
7-91	Rondelle pour boulon 9314	0 10
3655	Ecrou du boulon 9314	0 25

Echappement par queue de poisson

pour moteur Terrot 4 temps, 4 CV.
à culbuteurs. — Cylindrée 350 cm³
pour types HSSC - HSSO[1].

8283	Tube d'échappement	120 »
4611	Collier de fixation du tube sur le cadre	2 »
9314	Boulon de serrage de collier 4611	0 70

7-91	Rondelle pour boulon 9314	0f 10
3655	Ecrou de boulon 9314	0 25
9574	Queue de poisson aluminium	50 »
8134	Collier de serrage de la queue de poisson	1 25
9314	Boulon de serrage du collier 9314	0 70
7-91	Rondelle pour boulon 9314	0 10
3655	Ecrou du boulon 9314	0 25

Silencieux tôle avec queue de poisson

pour moteur Terrot 4 temps, 4 CV.
à culbuteurs, type HSSO[2].

Cylindrée 346 cm³ — Alésage 70 m/m — Course 90 m/m.

10.647	**Silencieux tôle avec tuyauterie et pièces d'attache côté gauche**	183 »
10.648	**Silencieux tôle avec tuyauterie et pièces d'attache côté droit**	183 »
10.435	Tube échappement côté gauche	110 »
10.436	Tube échappement côté droit	110 »
7600	Joint métalloplastique	0 70
10.109	Corps silencieux tôle	65 »
8135	Collier serrage du silencieux sur tube échappement	1 25
9314	Boulon de serrage de collier	0 70
7-91	Rondelle pour boulon 9314	0 10
3655	Ecrou du boulon 9314	0 25
10.119	Support de silencieux côté gauche	2 75
10.645	Support de silencieux côté droit	4 50
14-91	Rondelle des supports	0 10
6256	Ecrou des supports	0 30

Silencieux aluminium avec queue de poisson

pour moteur Terrot 4 temps, 4 CV.
à culbuteurs, type HSSO[2].

Cylindrée 346 cm³ — Alésage 70 m/m — Course 90 m/m.

10.643	**Silencieux aluminium avec tuyauterie et pièces d'attache côté gauche**	228 »
10.644	**Silencieux aluminium avec tuyauterie et pièces d'attache côté droit**	228 »
10.343bis	Corps de silencieux côté gauche	110 »

10.345	Corps de silencieux côté droit	110f »
8134	Collier de serrage de silencieux sur tube échappement	1 25

Les autres pièces sont identiques à celles du silencieux tôle.
Indiquer si la fixation se fait par oreille ou bossage.

Moteur "J. A. P." sport

à soupapes latérales.

Cylindrée 500 cm³ — Alésage 85,5 m/m — Course 85 m/m
pour types NT - NS.

9928	Cylindre nu	563 85
9934	Soupape	41 60
9933	Bouchon de soupape admission ou échappement	31 20
10274	Joint du bouchon de soupape	5 »
9937	Guide de soupape	13 35
9939	Coupelle de soupape haut	5 25
9938	Coupelle de soupape bas	5 25
9935	Ressort de soupape	5 25
5861	Clavette de soupape	1 40
5205	Robinet de décompresseur	22 90
10131	Ecrou du tube d'échappement	25 25
10326	Rondelle acier du tube d'échappement	3 »
9931	Pipe admission	13 35
9932	Contre-écrou pipe admission	8 90
9926	Piston nu	167 05
9927	Segment	11 15
9924	Axe de piston	31 95
9925	Embout d'axe de piston	3 70
9971	Bielle nue	184 15
9922	Cage à galets	17 15
9921	Bague acier tête de bielle	57 90
9923	Rondelle écartement tête de bielle	3 »
10284	Galets de tête de bielle	1 95
9919	Bague axe de piston	25 25
9903	Volant côté distribution	208 80
9902	Volant côté entraînement	208 80
9963	Axe accouplement	46 80
9904	Axe de distribution	46 80
9615	Axe d'entraînement	46 80
9916	Clavette axe de distribution	2 25
9915	Clavette axe d'entraînement	2 25

5906	Ecrou axe accouplement	5f 25
5906 bis	Vis et arrêt d'écrou de volant	1 40
9908	Ecrou axe distribution volant	5 25
5932	Ecrou axe distribution pignon	3 »
5916	Ecrou axe entraînement volant	5 25
8702	Pignon entraînement moteur 15 dents	38 »
8486	Pignon entraînement moteur 16 dents	40 »
8487	Pignon entraînement moteur 17 dents	42 »
5161	Ecrou axe entraînement pignon	5 25
9994	Rondelle écartement pour axe entraînement	3 »
9899	Carter distribution	521 65
9900	Carter entraînement	417 65
9910	Bague bronze distribution	35 55
9913	Bague acier côté entraînement	57 90
9912	Cage à galets	17 85
10284	Galet côté entraînement	1 95
9914	Rondelle écartement roulement entraînement	3 »
9949	Guide de taquet	23 05
9944	Corps et tige de taquet	19 30
9946	Tête de taquet	5 95
5863	Contre-écrou de taquet	3 »
9954	Axe de lève-soupape échappement	13 35
10273	Bague pignon came sur carter	8 90
9950	Axe de levier-came	15 55
9961	Reniflard	8 20
5869	Clapet guide de graissage	16 35
5168	Corps de raccord graissage	11 15
5870	Siège de pastille de graissage	5 65
9992	Pastille de graissage	1 50
5888	Ecrou de corps de graissage	5 30
5167	Boulon de carter de 9-5	8 20
5169	Boulon de carter de 7-9	8 20
5171	Ecrou du boulon de carter de 9-5	3 »
5172	Ecrou du boulon de carter de 7-9	3 »
9929	Goujon de cylindre	3 »
9930	Ecrou de goujon de cylindre	3 »
5874	Goujon de couvre-carter	3 »
5874 bis	Goujon de couvre-carter	3 »
5910	Ecrou de goujon du couvre-carter	3 »
9928	Bouchon de vidange	8 20
10276 bis	Couvre-carter distribution	295 15
10276	Couvre-carter de chaîne	53 45
10277	Vis de couvre carter de chaîne	1 55
5124	Pignon de magnéto au moteur	36 30
5125	Pignon de magnéto sur magnéto	36 30

10294	Chaîne de magnéto	36f 30
9920	Bague de pignon came au couvre-carter	8 90
9941	Came et levier de lève-soupape	57 95
5188	Ressort de lève-soupape	4 25
5187	Guide de lève-soupape	20 30
5189	Joint de lève-soupape	»
5190	Contre-écrou de lève-soupape	3 »
5191	Chape de lève-soupape	11 15
5198	Embout de câble de lève-soupape	1 50
5198 bis	Support de lève-soupape	»
5194	Tube de lève-soupape	4 30
5197	Chapeau du tube de lève-soupape	8 20
5195	Ajusteur de lève-soupape	11 15
9918	Pignon cames	125 20
9917	Pignon de distribution	53 45
9951	Levier came	35 55
9965	Pièce écartement	1 50
5119	Ecrou de pignon came	3 »
8290	Attache avant du moteur (droite)	10 65
8290 bis	Attache avant du moteur (gauche)	10 65
8291	Attache arrière du moteur (droite)	18 15
8291 bis	Attache arrière du moteur (gauche)	18 15
8469	Goujon avant fixation moteur	1 90
3627	Goujon de fixation du moteur au raccord de base	0 85
279-14	Ecrou du goujon 8469	1 25
—	Rondelle Grower de 10 m/m *les dix*	0 50
259-8	Ecrou du goujon 3627	0 35
—	Rondelle Grower de 14 m/m *les dix*	0 70
8559	Vis de fixation de la magnéto	1 45

Moteur " AZA " et JAP Roadster

à soupapes latérales.

Cylindrée 500 cm³ — Alésage 85 m/m 5 — Course 85 m/m

pour types NT - NS - NTO - NSO.

11143	Cylindre nu Jap Roadster	563 85
10308	Cylindre nu AZA	563 85
9984	Soupape admission ou échappement	41 60
9978	Bouchon de soupape admission	31 20
9979	Bouchon de soupape échappement	31 20
10322	Joint de bouchon de soupape	2 25
9983	Guide-soupape	13 35
9982	Coupelle de soupape haut	4 45

9981	Coupelle de soupape bas	4f 45
9980	Ressort de soupape AZA	3 70
11145	Ressort de soupape Jap Roadster	5 25
10002	Ecrou de tube échappement	17 85
9991	Pipe admission	13 35
9971	Bielle nue	171 25
10311	Volant côté distribution	187 95
10312	Volant côté entraînement	187 95
10318	Axe d'accouplement	49 »
9995	Axe de distribution	44 55
10300	Carter distribution AZA	522 05
11144	Carter distribution Jap Roadster	522 05
10310	Carter entraînement	392 35
10324	Bague bronze distribution	35 65
9989	Guide de taquet	23 »
9988	Tête de taquet	5 95
9986	Contre-écrou de taquet	3 »
9987	Corps et tige de taquet	13 35
9961	Reniflard	6 70
9990	Levier came	41 25

Les autres pièces sont identiques à celles du moteur Jap sport soupapes latérales 500 cm³.

Moteur JAP

à culbuteurs non enfermés Standart.

Cylindrée de 500 cm³ — Alésage 85 m/m 5 — Course 85 m/m.

pour type NSS¹, 1 échappement,

pour type NSS², 2 échappements.

Les pièces du moteur Jap sont d'origine anglaise, les prix indiqués sont ceux au cours de la stabilisation.

10576	Culasse nue 1 échappement	542 95
10390	Culasse nue 2 échappements	668 25
10389	Cylindre nu	417 65
10363	Boulon de tête de cylindre	8 90
10391	Joint de culasse	17 80
10395	Soupape admission	71 »
10396	Soupape échappement	71 »
10403	Guide de soupape	29 »
10397	Ressort de soupape extérieur	11 15

10398	Ressort de soupape intérieur	5 25
10401	Coupelle de soupape haut	5 25
10402	Coupelle de soupape bas	11 15
10400	Coupelle de soupape fendue	5 25
10399	Embout de tige de soupape	8 20
10404	Culbuteur admission	71 »
10405	Culbuteur éhappement	71 »
9769	Axe de culbuteur	28 20
9572	Ajusteur de culbuteur à rotule	8 90
10406	Ecrou d'axe de culbuteur	3 »
10131	Ecrou de tube d'échappement	25 25
9573	Ecrou d'ajusteur de culbuteur	3 »
10392	Pipe d'admission	13 15
9932	Contre-écrou de pipe d'admission	8 90
10386	Piston nu	234 55
9927	Segment	11 15
10387	Axe de piston	31 95
10388	Embout d'axe de piston	3 70
10383	Bielle nue	184 15
9921	Bague acier de tête de bielle	57 90
10284	Galet de tête de bielle	1 95
9922	Cage à galets de tête de bielle	17 85
9923	Rondelle écartement tête de bielle	3 »
9903	Volant côté distribution	208 85
9902	Volant côté entraînement	208 85
9963	Axe d'accouplement	46 80
9904	Axe de distribution	46 80
9615	Axe d'entraînement	46 80
9916	Clavette axe de distribution	2 30
9915	Clavette axe d'entraînement	2 30
5906	Ecrou axe d'accouplement	5 25
5161	Ecrou axe entraînement pignon	5 25
5906	Ecrou axe entraînement volant	5 25
9908	Ecrou axe distribution volant	5 25
5932	Ecrou axe distribution pignon	3 »
	Vis d'arrêt d'écrou de volant	1 50

Les pignons moteurs sont les mêmes que ceux de NT-NS.

9899	Carter côté distribution	753 85
9900	Carter côté entraînement	677 25
5105	Couvercle de boîte à huile	41 60
5107	Joint de couvercle de boîte à huile	4 50
5166	Vis de couvercle de boîte à huile	1 50
9910	Bague d'axe de distribution	35 50

9913	Bague acier d'axe entraînement	57 90
9912	Cage à galets	17 85
10284	Galet roulement axe entraînement	1 95
9914	Rondelle écartement tête de bielle	3 »
10272	Bague de pignon came sur carter	8 90
10408	Guide de taquet	23 15
8597	Taquet	15 55
8595	Tige de culbuteur	31 85
8593	Embout de tige de culbuteur bas	8 90
8594	Embout de tige de culbuteur haut	8 90
9950	Axe de levier came	15 55
9954	Axe de lève-soupape échappement	13 35
10283	Bouchon de vidange sur boîte à huile	8 20
9955	Soupape rotative	71 30
9956	Bague de soupape rotative	31 85
10381	Corps de raccord à huile	11 20
5870	Siège de soupape de graissage	6 65
9992	Pastille de graissage	1 50
5888	Ecrou de raccord de graissage	5 25
9958	Bouchon de vidange	8 20
5167	Boulon de carter de 9-5	8 20
9960	Boulon de carter de 7-9	8 20
5171	Ecrou de boulon ne carter de 9-5	3 »
5172	Ecrou de boulon de carter de 7-9	3 »
9929	Goujon de cylindre	3 »
9930	Ecrou de goujon de cylindre	3 »
10276bis	Couvre-carter de distribution	295 15
10277bis	Couvre-carter de chaîne magnéto	53 45
5166	Vis de couvre-carter de chaîne	1 50
5124	Pignon de magnéto sur moteur	41 55
5125	Pignon de magnéto sur magnéto	41 55
10294	Chaîne de magnéto	41 55
9920	Bague de pignon came sur couvre-carter	8 90
9951bis	Came et levier de lève-soupape	57 90
5188	Ressort de lève-soupape	4 45
5190	Contre-écrou de lève-soupape	2 95
5191	Chape de lève-soupape	11 20
5198	Embout de câble lève-soupape	1 50
5187	Support de lève-soupape	11 20
5194	Tube de lève-soupape	4 45
5197	Chape de tube de lève-soupape	8 20
10380	Pignon cames	125 20
9917	Pignon de distribution	35 55
10377	Levier came complet	71 30
9942	Rouleau de levier came	6 65

9943	Axe de rouleau de levier came	4f 45
9965	Pièce écartement	3 »
5119	Ecrou de pignon cames	2 30
8290	Attache avant du moteur droite	10 65
8290bis	Attache avant du moteur gauche	10 65
8291	Attache arrière du moteur droite	18 15
8291bis	Attache arrière du moteur gauche	18 15
8469	Goujon de fixation avant moteur	1 90
3627	Goujon de fixation du moteur au raccord de base	0 85
279-14	Ecrou du goujon 8469	1 25
—	Rondelle Grower de 10 m/m	0 50
259-8	Ecrou du goujon 7627	0 35
—	Rondelle Grower de 14 m/m	0 70
8559	Vis de fixation de la magnéto	1 45

Silencieux pour types NT - NS

Soupapes latérales, 1 échappement.

Moteur JAP-AZA ou Roadster 500 cm³.

8568	**Silencieux avec tuyauterie et pièces d'attache**	185 »
8558	Tube échappement	105 »
8133	Corps de silencieux aluminium	65 »
8134	Colllier de serrage du tube échappement	1 25
9314	Boulon de collier	0 70
91-7	Rondelle du boulon de collier	0 10
3655	Ecrou du boulon de collier	0 25
8135	Collier de serrage du tube de sortie	1 20
9314	Boulon de serrage du collier du tube de sortie et de fixation du silencieux au cadre	0 70
3655	Ecrou du boulon du collier	0 25
8524	Tube de sortie	30 »

Silencieux pour type NSS¹

à culbuteurs, 1 échappement.

Moteur Jap 500 cm³.

8562	**Silencieux avec tuyauterie et pièces d'attache**	226 50
8505	Tube d'échappement	110 »
8133	Corps de silencieux	65 »
8134	Collier de serrage du tube d'échappement	1 25

9314	Boulon de collier 8134	0f 70
7-91	Rondelle du boulon de collier	0 10
3655	Ecrou du boulon 9314	0 25
8135	Collier de serrage du tube de sortie	1 25
9314	Boulon du collier 8135 et de silencieux au cadre	0 70
7-91	Rondelle du boulon de collier	0 10
3655	Ecrou du boulon 9314	0 25
8524	Tube de sortie	30 »

Silencieux pour type NSS²

à double échappement.

Moteur à culbuteurs 500 cm³.

	Silencieux côté droit avec tuyauterie et pièces d'attache	245 »
	Silencieux côté gauche avec tuyauterie et pièces d'attache	245 »
9244	Tube échappement côté droit	125 »
9243	Tube échappement côté gauche	125 »
8133	Corps de silencieux côté droit	65 »
8133bis	Corps de silencieux côté gauche	65 »
9772	Tube de sortie droit ou gauche	30 »
9147	Tourillon support silencieux gauche du cadre	6 50
9129	Boulon de fixation silencieux côté droit	0 35
	Rondelle Grower de 8-5 *les dix.*	0 45
256-6	Ecrou du boulon 9129 et tourillon 9-47	0 30

Les autres pièces sont identiques à celles du silencieux à 1 échappement.

Indiquer si la machine est munie d'un éclairage « Marchal » ou de marchepieds wagon.

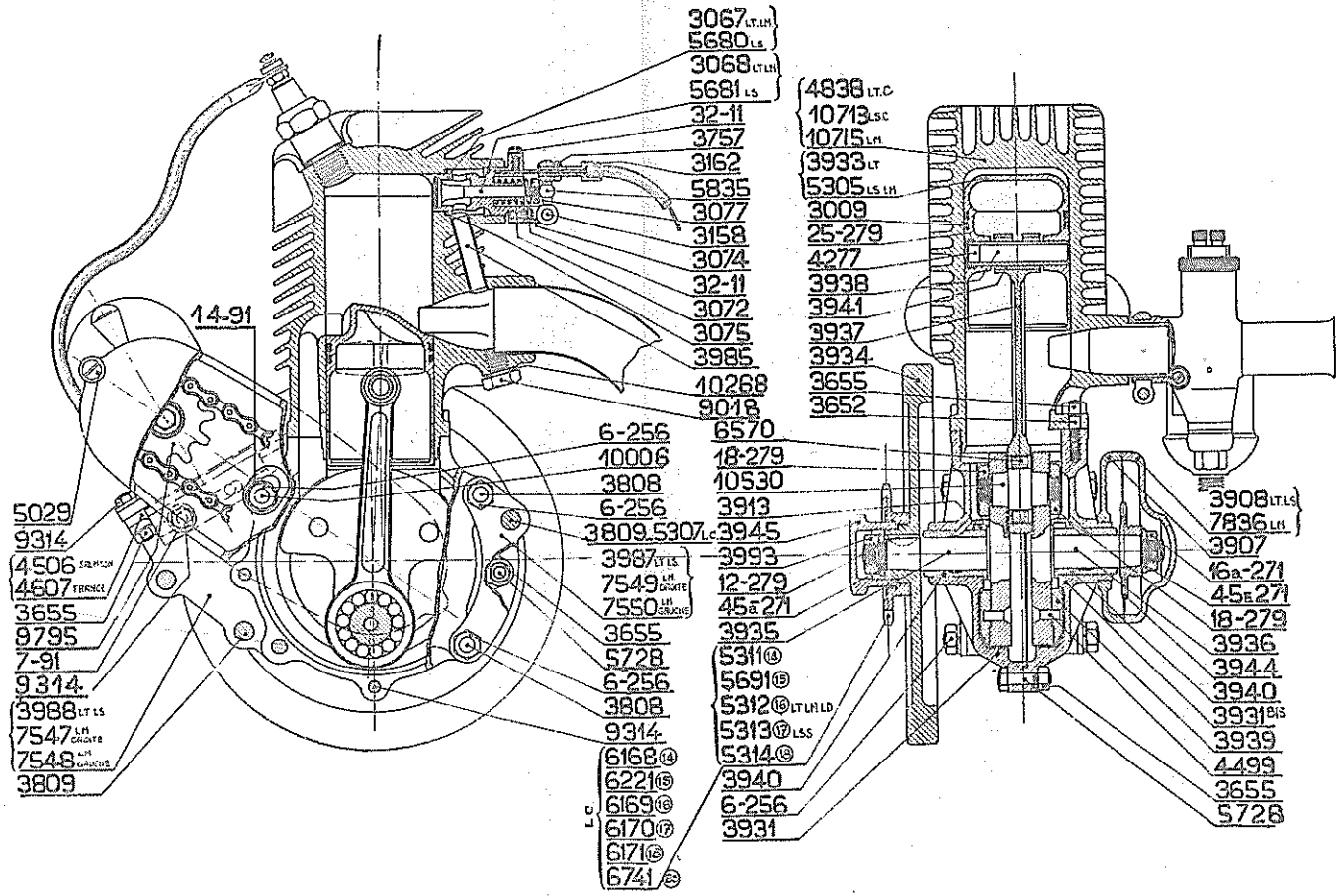

Moteur 175 CC., type L.

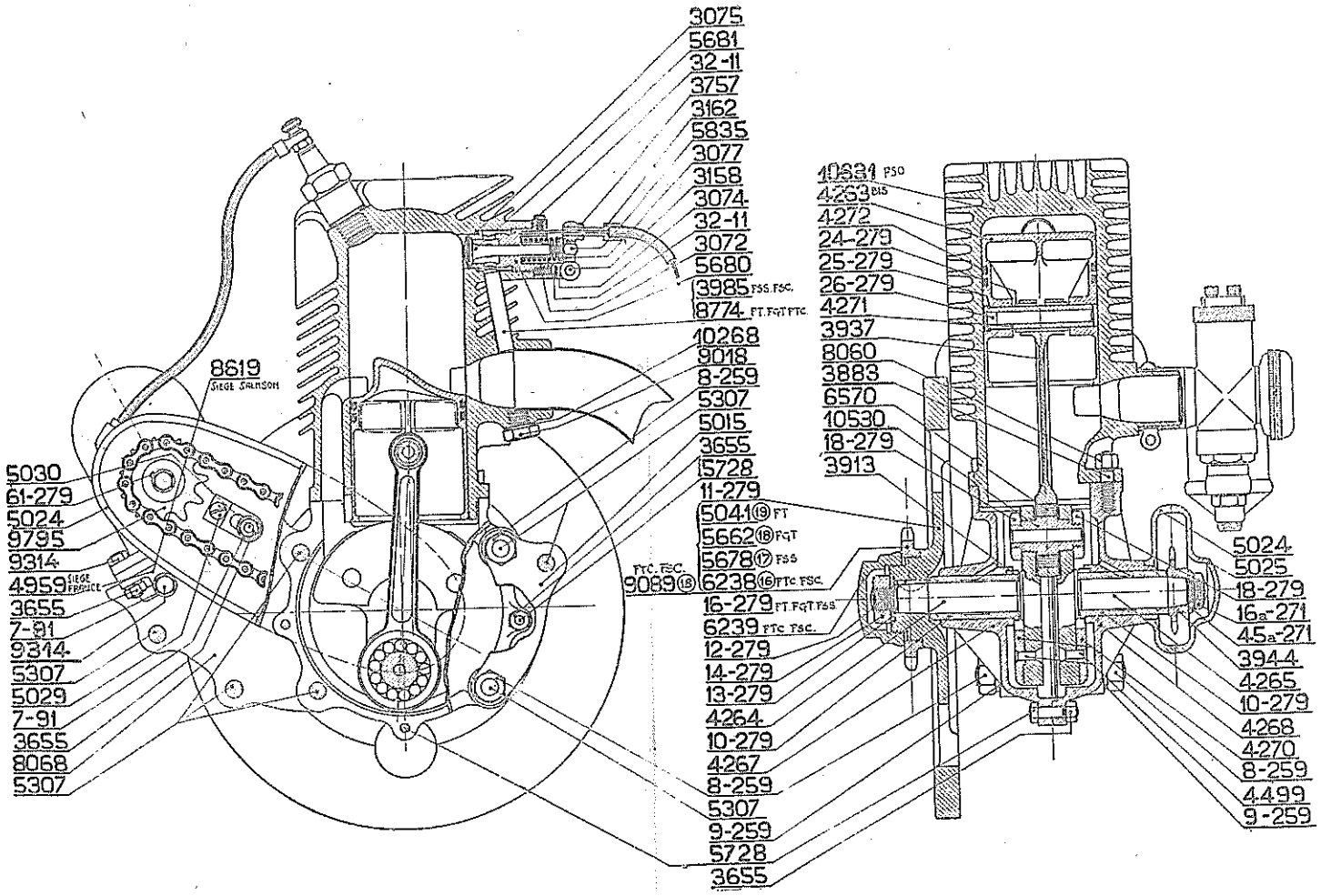

Moteur 250 CC., type F.

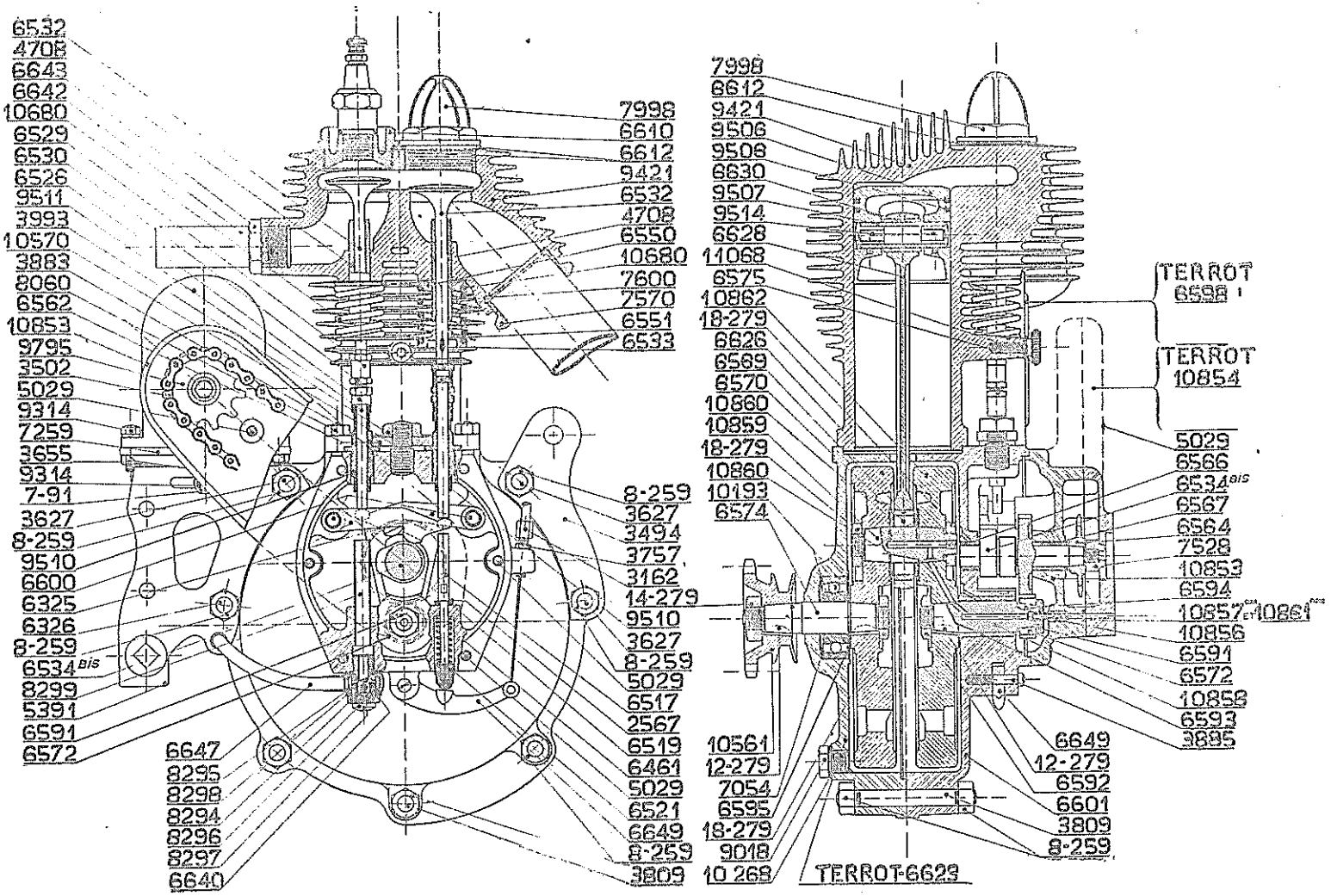

Moteur 250 CC., type O, graissage central.

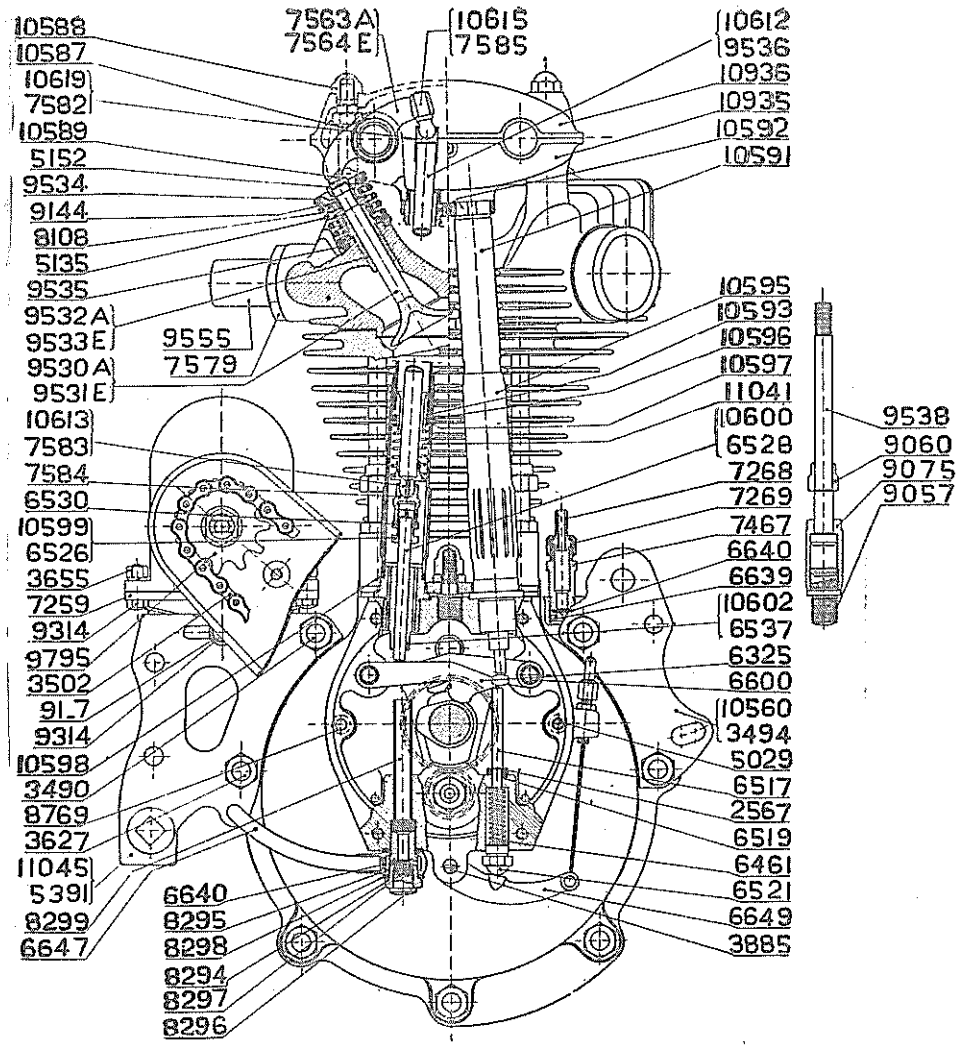

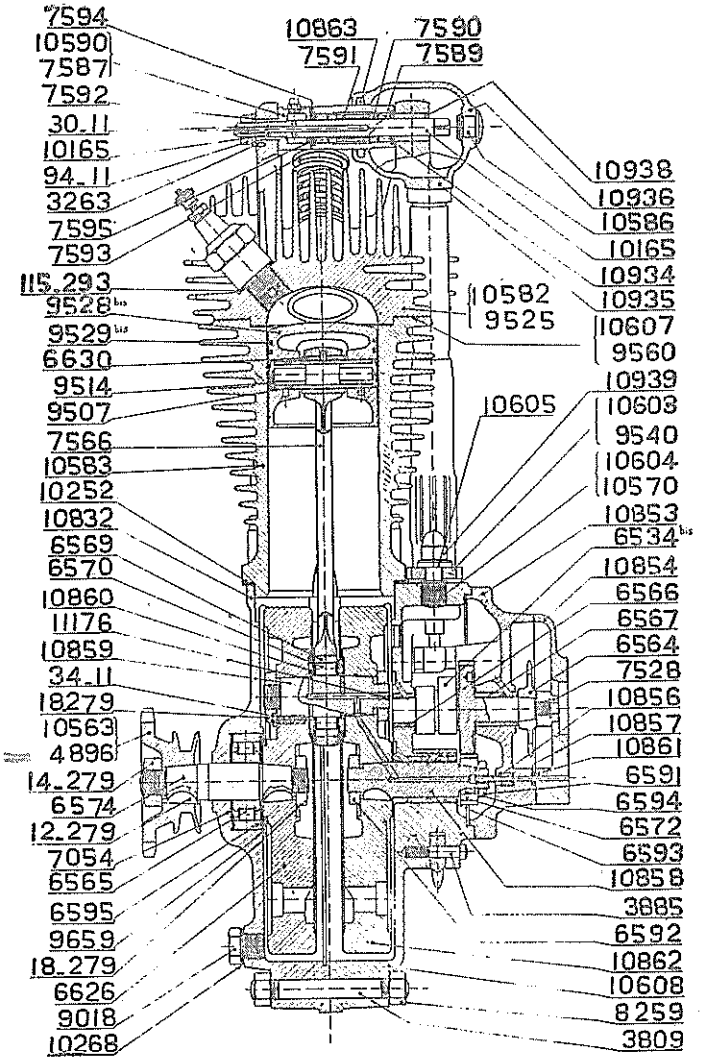

Moteur 250 CC., type OSSE.

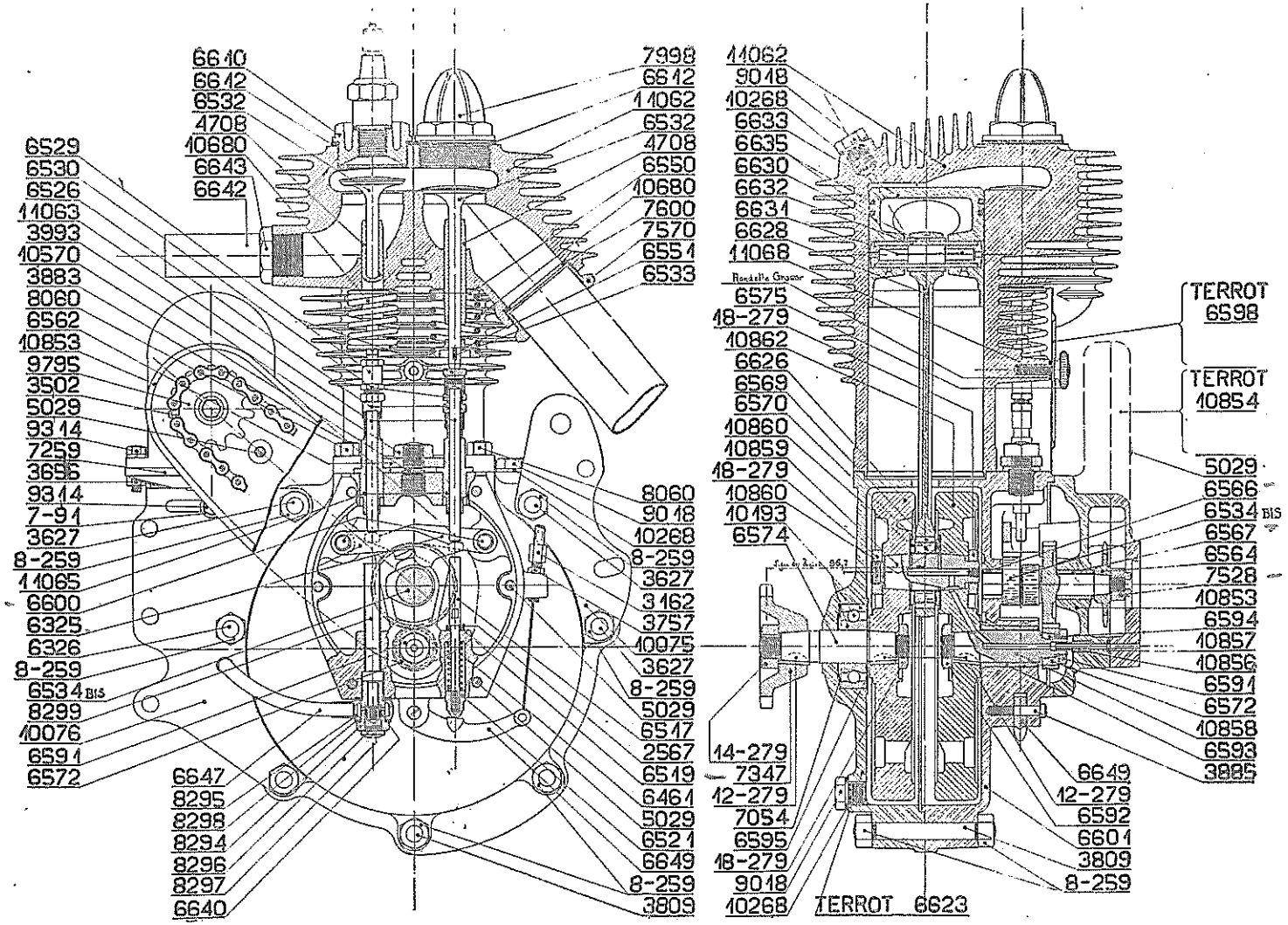

Moteur 350 CC., type H, graissage central.

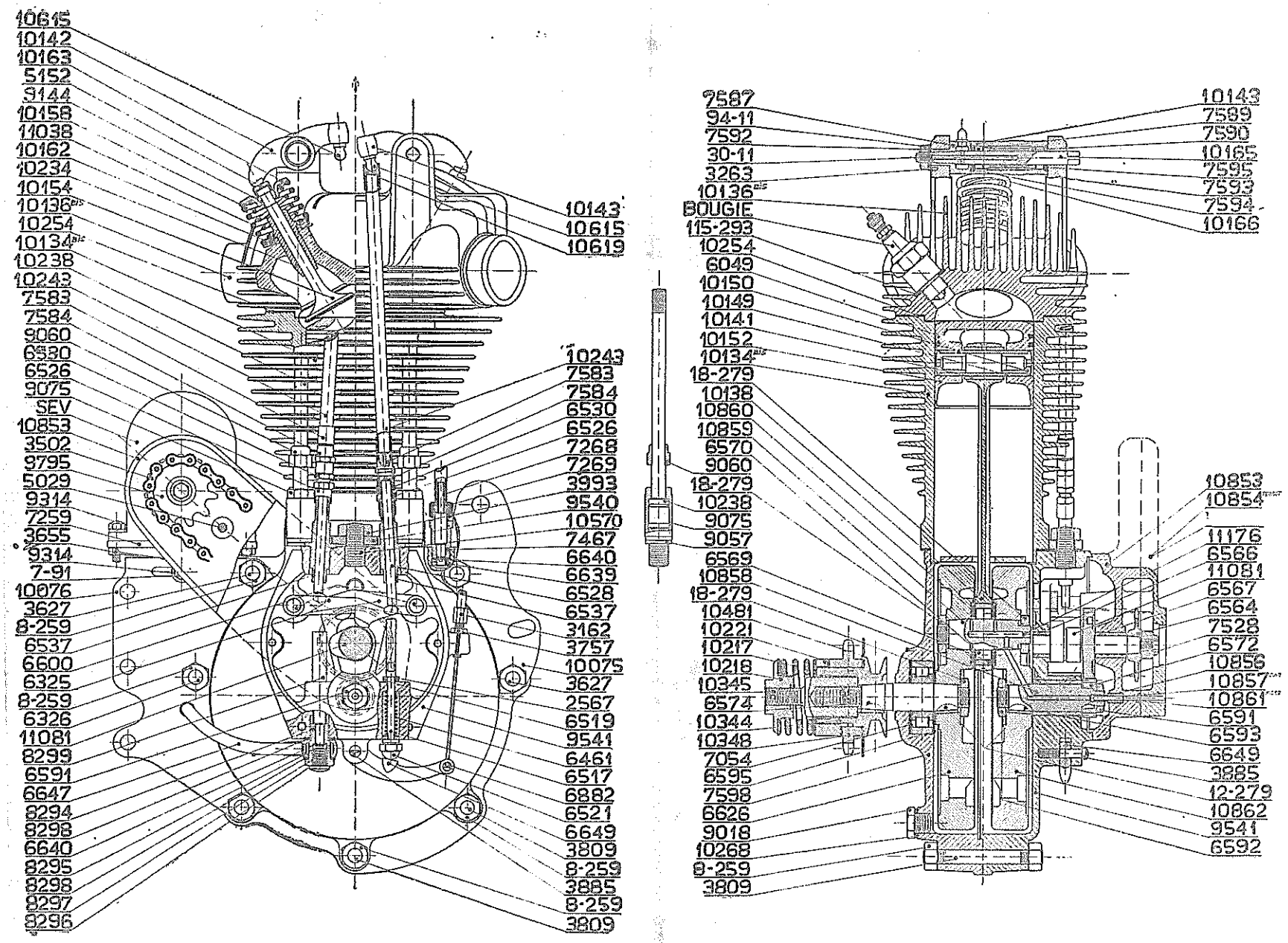

Moteur 350 CC., type HSSO, graissage central.