TARIF

DES PIÈCES DÉTACHÉES

DU

SCOOTER

TERROT

RENSEIGNEMENTS GÉNÉRAUX

Nos clients et agents sont priés de se conformer bien exactement aux désignations et numéros de ce catalogue pour les pièces qu'ils auront à nous demander, nous leur recommandons également de nous indiquer le **numéro matricule de la machine** à laquelle les pièces sont destinées. Ce numéro se trouve sur le raccord du cadre supportant la tige de selle. Dans les cas douteux, il est préférable de nous envoyer comme modèle la pièce à remplacer.

Nous leur recommandons de toujours nous aviser de l'envoi de pièces échantillons et de celles à réparer ou à remplacer. Nous déclinons toute responsabilité au sujet des retard occasionnés par la non-observation de cette recommandation.

Aucune pièce n'est reprise par nous sans accord préalable et les pièces retournées sans préavis par nos clients et agents, leur sont réexpédiées à leurs frais.

Les pièces usagées ou celles faites spécialement ne sont reprises en aucun cas.

EXPEDITIONS

Toutes nos expéditions sont faites aux risques et périls du destinataire. Les envois par poste sont toujours recommandés aux frais du destinataire, pour réserver à ce dernier un recours en cas de perte.

Les expéditions dont le poids dépasse celui d'un postal sont faites jusqu'à 50 kgs en vitesse unique, au-dessus de 50 kgs, par le moyen le plus économique (V.A.), sauf avis contraire du client.

A moins d'avis contraire, les motocyclettes après réparation, sont toujours retournées en V.A. Les pièces remises en état sont expédiées en vitesse unique lorsque leur poids dépasse celui d'un postal, et par le moyen le plus économique, V.A., lorsque leur poids dépasse 50 kgs.

Nos envois sont soigneusement contrôlés au départ, et les Compagnies vérifiant, d'autre part, les feuilles d'expédition portant le détail des marchandises, nous déclinons toute responsabilité en cas d'avarie ou de manquant. Les Compagnies de chemin de fer sont responsables des marchandises qu'elles transportent, aussi prions-nous nos clients de bien vérifier leurs colis avant d'en prendre livraison et de ne signer le récépissé qu'après vérification, cette signature donnant décharge au chemin de fer sans recours possible.

Toute réclamation doit être faite au Chef de gare, par lettre recommandée, dans les trois jours qui suivent la réception.

Les réclamations nous concernant doivent nous être adressées de suite également.

TARIF

DES PIÈCES DÉTACHÉES

DU

SCOOTER

TERROT

ACCESSOIRES LIVRABLES AVEC LE SCOOTER

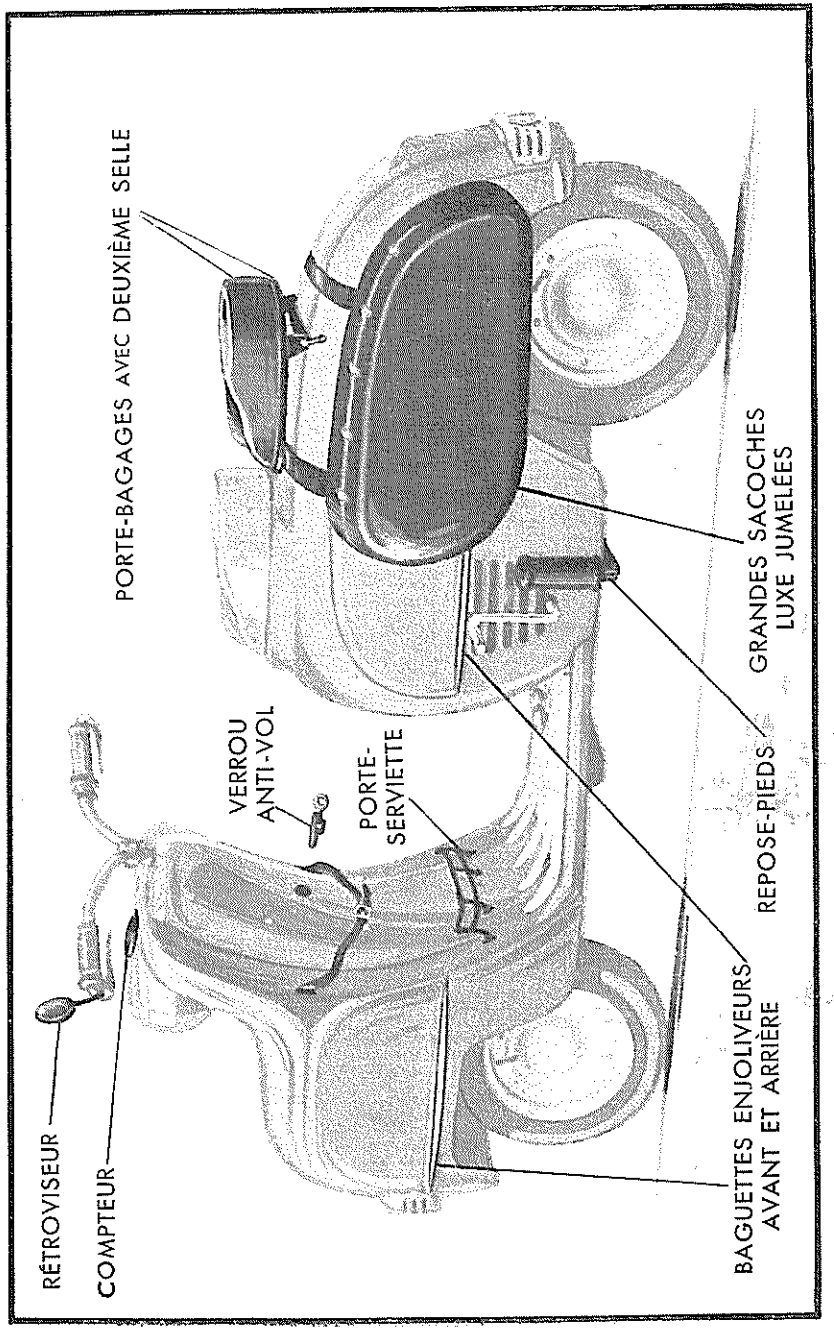

SCOOTER TERROT

TARIF DES PIÈCES DÉTACHÉES

Référence	Quant.	DÉSIGNATION	PRIX
		MOTEUR Cyl. 100 cc. - Ales. 48 - Cse 55	
36114	1	**Moteur complet**	48.620 »
36415	1	**Carter moteur complet côté volant avec roulements, bagues antifuite, goujons**	5.148 »
36416	1	**Carter moteur côté boîte de vitesses avec roulements, bagues antifuites, goujons**	6.864 »
36417	1	**Couvercle de débrayage avec pièces 36232 et 36425 prise à la coulée**	2.574 »
36418	1	**Embiellage complet**	4.719 »
13744	1	**Bielle avec coussinet**	858 »
33541	1	**Ensemble du tambour et du pignon moteur**	835 »
34784	1	**Ensemble du levier intérieur de débrayage avec la bille de 4.76 sertie**	40.50
36437	1	**Ensemble du pignon démultiplicateur et du griffon (rivé)**	1.058 »
36441	1	**Ensemble du pignon de lanceur et du griffon**	486 »
36419	1	**Axe et secteur montés**	343 »
36420	1	**Ensemble de la butée de lanceur**	172 »
36412	1	**Ensemble du colimaçon de soufflerie avec écrou soudé**	343 »
36511	1	**Manivelle de mise en marche avec téton soudé**	174 »
36565	1	**Collerette et tube de reniflard soudé**	143 »
36421	1	Carter moteur côté volant	2.431 »
36422	1	Carter moteur côté boîte de vitesses	3.432 »
36417	1	Couvercle de débrayage	2.574 »
33960	1	Roulement du maneton côté volant	au cours
33961	2	Roulement de boîte de vitesses	»
33962	2	Roulement de boîte de vitesses	»
35464	2	Roulement du maneton côté embrayage	»
33460	1	Bague d'étanchéité	126 50
33457	2	Bague d'étanchéité	143 »
33827	1	Rondelle d'un roulement 33962	10 »
16563	4	Goujon de fixation du cylindre	20 »
33448	4	Pion de centrage des carters et du couvercle	15 »
33452	5	Goujon d'assemblage des carters	27 »
19398	6	Goujon d'assemblage des carters	20 »
36423	1	Goujon d'assemblage des carters	14 »

Le numéro de référence de la pièce est indiqué dans la première colonne, et le nombre de pièces par machine dans la deuxième colonne. Il importe en passant commande de toujours rappeler ce numéro en même temps que le numéro de la machine. En cas de doute, envoyer à l'appui de la commande la pièce à remplacer comme échantillon.

Référence	Quant.	DÉSIGNATION	PRIX
5728	2	Vis d'assemblage des carters	14 »
9314	1	Vis d'assemblage des carters	20 »
36140	14	Rondelle éventail ⌀ 6 (les 10)	14 »
91-7	2	Rondelle intérieure de 6,2	4 »
3655	15	Ecrou des goujons et vis d'assemblage { parkerisé	7 »
		{ chromé	11 »
36413	1	Joint « Français » d'étanchéité N° 10	33 »
36413	1	Joint « Français » d'étanchéité N° 12	33 »
30633	1	Bouchon de remplissage d'huile	143 »
35438	1	Joint du bouchon de vidange	4 »
30633	2	Bouchon de niveau et de vidange	143 »
35438	2	Joint du bouchon de niveau et vidange	4 »
33404	1	Plaquette matricule Terrot	17.50
19666	2	Vis de fixation de plaquette matricule	6 »
36424	1	Joint des carters moteurs	6 »
36517	1	Joint du couvercle de l'embrayage	6 »
36530	1	Culasse	1.430 »
14887	1	Joint de culasse	29 »
91-14	4	Rondelle de fixation de la culasse	6 »
256-6	4	Écrou de fixation de la culasse	9 »
36096	1	Cylindre	2.574 »
36161	1	Joint de cylindre	4 »
8202	4	Rondelle de fixation du cylindre	6 »
8060	4	Écrou de fixation du cylindre	14 »
3808	4	Goujon de fixation de la culasse	20 »
12745	1	Goujon de fixation de la soufflerie	23 »
36236	1	Tubulure d'admission	86 »
36237	1	Contre-écrou de la tubulure	29 »
16563	2	Goujon de fixation de la bride d'échappement	20 »
36087	1	Piston { complet	858 »
		{ nu	572 »
18908	2	Segment (alésage 48)	72 »
6197	2	Goupille d'arrêt de segment	7 »
13912	1	Axe de piston	114 »
13913	2	Arrêt d'axe de piston	10 »
36233	1	Maneton côté volant	1.373 »
36383	1	Maneton côté embrayage	1.659 »
36234	1	Axe d'accouplement	143 »
13742	15	Galet de roulement de tête de bielle	21 »
13740	1	Bielle nue	715 »
13743	1	Coussinet d'axe de piston	86 »
36426	1	Rondelle de friction	11 »
33543	1	Entretoise du pignon moteur	189.50
33546	1	Rondelle de friction	14 »
33547	1	Plateau d'appui des ressorts d'embrayage	96 »
33548	6	Ressort d'embrayage	15 »
36751	1	Moyeu d'embrayage	572 »
36752	1	Poussoir de débrayage	29 »
36747	1	Téton de poussoir	31 »
33544	3	Disque lisse d'embrayage	83.50
33542	2	**Disque porte-lièges**	278 »
13900	30	Liège	4 »
33545	1	Plateau d'appui d'embrayage	48 »
34691	1	Rondelle de freinage du plateau d'embrayage	6 »
36427	1	Écrou d'embrayage	21 »
34785	1	Tige de débrayage	25 »
36428	1	Axe de levier de débrayage	136 »
35144	1	Joint de l'axe de commande d'embrayage	11 »
33556	1	Ressort du rappel du levier	20 »
33554	1	Levier extérieur de débrayage	57 »

Référence	Quant.	DÉSIGNATION	PRIX
3655	1	Écrou	7 »
31965	1	Écrou à créneaux 6 pas de 100	9 »
91-7	2	Rondelle intérieure 6,2	4 »
33986	1	Goupille (les 10)	14 »
36429	1	Arbre secondaire	515 »
36430	1	Pignon fou de 1re vitesse 30 dents	386 »
36431	1	Baladeur de boîte de vitesses	372 »
36432	1	Pignon fou de 2e vitesse 24 dents	358 »
33966	1	Circlips 15 E	17.50
36433	1	Pignon de chaîne 18 dents	515 »
33965	1	Circlips 14 E	17.50
36484	1	Bouchon de pignon de chaîne	86 »
36434	1	Train de pignons primaires	858 »
33865	1	Clavette du pignon démultiplicateur	11 »
36438	1	Entretoise de blocage 36435	72 »
36439	1	Pignon de lanceur 14 dents	229 »
36440	1	Griffon côté pignon de lanceur	200 »
36442	1	Ressort du griffon	7 »
36443	1	Coupelle butée du ressort du griffon	7 »
36445	1	Écrou de blocage du pignon démultiplicateur	29 »
35300	1	Goupille 2 × 25 (les 10)	7 »
36446	1	Secteur de lanceur 30 dents	143 »
36447	1	Axe du secteur de lanceur	200 »
36229	1	Manchon d'accouplement	86 »
36448	1	Butée de kick	171 »
33704	1	Caoutchouc amortisseur de butée	25 50
36228	1	Ressort de rappel de la manivelle	29 »
14127	1	Rondelle entretoise du manchon	6 »
36508	1	Axe du manchon d'accouplement du kick	17 »
36512	1	Renfort du manchon 36229	36 »
36532	1	Patin de manivelle de mise en marche	au cours
16009	2	Goupille (les 10)	13 »
36384	1	Fourchette de commande de vitesses	257 »
36449	1	Axe de fourchette	229 »
13-19	1	Bille de 6,35	3 »
31968	1	Ressort de verrouillage	9 »
14031	1	Vis de maintien du ressort de verrouillage	14 »
36145	1	Volant magnétique complet avec fixations et bornes	au cours
	1	Fil de bougie	»
36144	1	Embout de fil de bougie	11 »
	1	Bougie de ⌀ 14	au cours
36095	1	Capuchon de bougie	29 »
36330	1	Entretoise	29 »
36099	1	Plaque arrière de soufflerie	229 »
91-6	1	Rondelle de maintien de la plaque	6 »
256-6	1	Écrou de maintien de la plaque (parkerisé)	8 »
36102	1	Rotor de soufflerie	715 »
12121	3	Vis de blocage du rotor	14 »
36101	1	Diffuseur de soufflerie	34 »
36162	1	Jonc d'arrêt	6 »
36450	1	Collier support de soufflerie	17 »
15626 B	1	Vis de fixation du colimaçon	21 »
36140	1	Rondelle de la vis (éventail) ⌀ 6 (les 10)	14 »
34502	8	Vis d'assemblage de la soufflerie	4 »
36141	8	Rondelle éventail de 4 (les 10)	11 »
8364	8	Écrou des vis	6 »
36531	1	Calotte de soufflerie	572 »
91-14	4	Rondelle	6 »
256-6	4	Écrou de blocage de la calotte (parkerisé)	8 »
	1	Carburateur	au cours

Référence	Quant.	DÉSIGNATION	PRIX
34808	1	Bague isolante	6 »
34809	1	Rondelle isolante	6 »
31013	1	Bicône	14 »
34313	1	Écrou du bicône	14 »
36451	1	Fixation supérieure du moteur	93 »
36453	1	Demi-collier de serrage du support moteur	60 »
8559	4	Vis de fixation du demi-collier	41 »
36084	4	Rondelle éventail de 10 (les 10)	21 »
259-8	4	Écrou de fixation du demi-collier	14 »
15905	1	Vis de fixation du moteur	36 »
6033	1	Vis de fixation du moteur	34 »
35665	2	Rondelle éventail de 8 (les 10)	14 »
256-6	2	Écrou de fixation du moteur (parkerisé)	8 »
36454	1	Demi-collier fixation moteur	29 »
34704	2	Rondelle	3 »
9294	2	Vis de fixation du demi-collier	17 »
36505	1	Support moteur inférieur avec supports de béquille soudés	179 »
36507	1	Support de manivelle de mise en marche	72 »
36444	1	Ressort de verrouillage de la manivelle	7 »
36146	2	Collier de fixation	29 »
13861	2	Vis de fixation du support	29 »
36140	2	Rondelle éventail de ⌀ 6 (les 10)	14 »
3655	2	Écrou des vis de fixation du support	7 »
		SILENCIEUX	
36387	1	**Ensemble de silencieux**	858 »
36393	1	Rondelle de maintien	31 »
36395	2	Entretoise	31 »
36397	1	Axe de silencieux	72 »
10939	2	Écrou de blocage sur châssis	31 »
35665	2	Rondelle éventail ⌀ 8 (les 10)	14 »
36481	1	Entretoise côté frein	21 »
13923	1	Ressort	14 »
6-256	2	Écrou de blocage (parkerisé)	8 »
36492	1	Collier d'entrée et sortie	29 »
13955	1	Vis du collier	21 »
36140	1	Rondelle de 6 (les 10)	14 »
3655	1	Écrou de la vis du collier	7 »
36503	2	Collier support de silencieux	29 »
36332	1	Tube d'échappement	858 »
32476	1	Joint du tube d'échappement	20 »
36226	1	Contre-bride de fixation du tube	29 »
8060	2	Écrou de blocage de contre-bride	14 »
35665	2	Rondelle éventail de 8 (les 10)	14 »
36494	1	Tube de sortie de silencieux	114 »
36540	1	Collier support de tourillon	21 »
36541	1	Tourillon support de tige	31 »
30006	2	Vis de serrage du collier	43 »
3757	2	Écrou des vis	14 »
36140	2	Rondelle éventail de 6 (les 10)	14 »
36393 B	1	Rondelle de maintien	31 »
		CHASSIS	
36119	1	**Ensemble du châssis**	5.148 »
5727	4	Écrou de serrage des raccords arrière	14 »
8060	4	Écrou	14 »
35665	4	Rondelle éventail ⌀ 8 (les 10)	14 »

Référence	Quant.	DÉSIGNATION	PRIX
		SUSPENSION AVANT	
36197	1	**Ensemble de la suspension complète**	4.862 »
36198	1	**Tube de suspension avant monté** (axes et biellettes)	2.717 »
36176	1	**Tête de direction montée**	1.058 »
36159	1	**Entretoise supérieure fixe montée**	572 »
32190	4	**Axe d'articulation monté**	172 »
36200	1	**Tube de suspension avec renfort inférieur et tube entretoises brasés**	1.859 »
36204	1	**Ensemble des caoutchoucs de suspension**	au cours
32189	4	Axe d'articulation	129 »
13765	4	Écrou tête d'axe d'articulation	14 »
13778	8	Rondelle des axes	6 »
14494	4	Écrou de blocage des axes	14 »
36315	4	Biellette d'articulation	64 »
12332	4	Goupille fendue ⌀ 2 × 20 (les 10)	14 »
32448	4	Graisseur à bille	29 »
36196	2	Rondelle de maintien des caoutchoucs	14 »
36205	2	Anneau de caoutchouc de suspension 60-70-35	au cours
36208	2	Tube entretoise caoutchouc 15-24-35	»
36206	1	Anneau de caoutchouc de suspension 70-80-35	»
12820	1	Vis de serrage de collier supérieur	21 »
8060	1	Écrou	14 »
35665	1	Rondelle éventail de 8 (les 10)	14 »
36520	1	Entretoise de maintien des caoutchoucs	7 »
32710	1	Collier butée de gaine { parkerisé / chromé	29 » / 72 »
9294	1	Vis du collier	17 »
3655	1	Écrou de la vis	7 »
		SUSPENSION ARRIÈRE	
36259	1	**Ensemble de tube de suspension arrière avec pièces brasées**	1.287 »
8559	2	Vis de serrage du raccord	41 »
3986	2	Écrou	13 »
36084	2	Rondelle éventail de 10 (les 10)	21 »
36209	1	Axe d'articulation de suspension AR	772 »
36455	1	Bras de suspension AR	600 »
36456	1	Écrou tendeur de chaîne	14 »
36213	1	Axe de suspension AR	257 »
36172	1	Collier de fixation de l'axe de suspension AR	57 »
18517	3	Écrou (parkerisé)	21 »
36215	1	Coupelle de maintien de caoutchouc suspension	114 »
36216	1	Coupelle de protection de caoutchouc amortisseur	36 »
36217	1	Caoutchouc de suspension AR	au cours
36219	1	Rondelle butée de l'amortisseur	14 »
36222	1	Rondelle de maintien du caoutchouc suspension AR	29 »
36212	2	Rondelle d'appui du collier	7 »
3993	2	Écrou	23 »
36456	1	Contre-écrou tendeur de chaîne	23 »
36457	1	Butée de gaine de frein AR	57 »
36378	1	Coussinet	43 »
32448	2	Graisseur ordinaire à bille 6 × 100	29 »

Référence	Quant.	DÉSIGNATION		PRIX
		ROUE DIRECTRICE		
36280	1	**Ensemble de la roue complète sans pneu, sans frein, sans carter**		**3.150 »**
36281	1	**Ensemble du flasque côté frein avec corps de moyeu et tambour rivés**		**1.430 »**
30193	2 ½	Segment de frein avec garniture		**429 »**
36118	1	Flasque de roue		**429 »**
36267	1	Axe de roue	nu	**400 »**
			complet	**572 »**
36268	1	Cône fixe		**72 »**
36269	1	Cône mobile		**57 »**
36270	2	Rondelle emboutie cache-poussière		**6 »**
36271	2	Rondelle cache-poussière		**3 »**
36114	2	Feutre		**9 »**
10-10	2	Cuvette		**56 »**
13-19	26	Bille ⌀ 6,35		**3 »**
14256	1	Rondelle à ergot		**20 »**
8992	1	Contre-écrou du cône mobile		**21 »**
17596	1	Rondelle		**6 »**
14590	1	Écrou de blocage de l'axe de roue		**49 »**
36350	6	Écrou des vis		**7 »**
	1	Chambre à air		**au cours**
	1	Enveloppe (Wolber 8 × 3,25)		**»**
36491	1	Axe d'articulation de frein		**23 »**
36490	1	Came de frein		**229 »**
12068	1	Rondelle entretoise de la came		**7 »**
36339	1	Levier de commande		**50 »**
39-280	1	Rondelle Grower du levier	(les 10)	**14 »**
12-190	1	Écrou du levier		**19 »**
30232	2	Segment de frein		**129 »**
30234	2	Plaquette de segment		**11 »**
30233	2	Garniture de segment		**au cours**
4440	2	Ressort de rappel de segment		**14 »**
7206	20	Rivet des garnitures	(les 10)	**21 »**
33968	1	Goupille V 2 × 30	(les 10)	**7 »**
36334	1	Carter enjoliveur de roue		**572 »**
36278	1	Rondelle éventail ⌀ 14	(les 10)	**43 »**
9294	1	Vis de blocage du carter		**17 »**
5784	1	Rondelle entretoise		**14 »**
7-91	1	Rondelle de la vis		**4 »**
36580	4	Rivet ⌀ 6 tête ronde		**3 »**
		ROUE MOTRICE		
36284	1	**Ensemble de la roue complète sans pneu, sans frein, sans carter**		**4.290 »**
36285	1	**Ensemble du flasque côté tambour avec corps de moyeu rivé sans roue de chaîne**		**1.430 »**
30193	2 ½	Segment frein avec garniture		**429 »**
36118	1	Flasque de roue		**429 »**
36287	1	Axe de roue	nu	**400 »**
			complet	**572 »**
36288	1	Roue de chaîne		**515 »**
36268	1	Cône fixe		**72 »**
36269	1	Cône mobile		**57 »**
36270	2	Rondelle emboutie cache-poussière		**6 »**
36271	2	Rondelle cache-poussière		**3 »**
36114	2	Feutre		**9 »**
10-10	2	Cuvette		**56 »**

Référence	Quant.	DÉSIGNATION		PRIX
13-19	26	Bille de ⌀ 6,35		**3 »**
14256	1	Rondelle à ergot		**20 »**
8992	1	Contre-écrou du cône mobile		**21 »**
17596	1	Rondelle		**6 »**
14590	1	Écrou de blocage des axes		**48 »**
36350	6	Écrou des vis		**7 »**
	1	Chambre à air		**au cours**
	1	Enveloppe Wolber 8 × 3,25		**»**
36289	1	Axe d'articulation de frein		**79 »**
10-13	1	Rondelle entretoise de l'axe		**3 »**
36290	1	Came de frein		**373 »**
36291	1	Entretoise de la came		**21 »**
36339	1	Levier de commande		**50 »**
39-280	1	Rondelle Grower du levier	(les 10)	**14 »**
12-190	1	Écrou du levier		**19 »**
12228	2	Segment de frein		**315 »**
12229	2	Garniture de segment		**au cours**
30160	2	Plaquette de segment		**17 »**
7206	20	Rivet des garnitures	(les 10)	**21 »**
17113	2	Ressort de rappel des segments		**21 »**
36337	1	Carter de chaîne		**572 »**
9294	1	Vis de blocage du carter		**17 »**
5784	1	Rondelle entretoise		**14 »**
7-91	1	Rondelle de la vis		**4 »**
36278	1	Rondelle éventail ⌀ 14	(les 10)	**43 »**
9314	4	Vis d'assemblage de la roue de chaîne		**20 »**
36140	4	Rondelle éventail ⌀ 6	(les 10)	**14 »**
36293	4	Pion de cisaillement		**14 »**
3655	4	Écrou des vis		**7 »**
36282	4	Rivet ⌀ 6 F. 90		**1 »**
33968	1	Goupille V 2 × 30	(les 10)	**7 »**
	1	Chaîne pas 12,7 ⌀ rouleaux 8,5, largeur intérieure 5,2 (82 maillons)		**au cours**
		GARDE-BOUE AVANT		
36258	1	**Ensemble du garde-boue avec pièces fixes**		**372 »**
13531	1	Boulon de serrage du support		**17 »**
3655	1	Écrou		**7 »**
36140	1	Rondelle éventail ⌀ 6	(les 10)	**14 »**
36515	1	Demi-collier supérieur de fixation du garde-boue		**21 »**
36516	1	Demi-collier inférieur de fixation du garde-boue		**14 »**
9294	2	Boulon ⌀ 6		**17 »**
3655	2	Écrou		**7 »**
36140	2	Rondelle éventail ⌀ 6	(les 10)	**14 »**
		GARDE-BOUE ARRIÈRE		
36163	1	**Ensemble du garde-boue avec pièces fixes**		**715 »**
5728	2	Vis fixation du garde-boue sur support de carrosserie		**14 »**
36140	2	Rondelle éventail ⌀ 6	(les 10)	**14 »**
3655	2	Écrou des vis		**7 »**
11896	1	Vis fixation du garde-boue sur la carrosserie		**20 »**
3655	1	Écrou de la vis		**7 »**
36140	1	Rondelle éventail ⌀ 6	(les 10)	**14 »**

Référence	Quant.	DÉSIGNATION	PRIX
		CARROSSERIE DIRECTION	
36190	1	**Ensemble complet de la carrosserie direction**	**7.865 »**
36536	1	Caoutchouc de passage du guidon	**14 »**
		Fixations de la carrosserie direction :	
36147	1	Support de carrosserie au raccord de direction	**64 »**
9294	2	Vis de fixation du support sur le raccord de direction	**17 »**
36140	2	Rondelle éventail ⌀ 6 (les 10)	**14 »**
3655	2	Écrou	**7 »**
36240	2	Vis de fixation de la carrosserie sur les supports	**9 »**
36551	2	Vis fixation sur raccord direction	**9 »**
36140	2	Rondelle éventail ⌀ 6 (les 10)	**14 »**
3655	2	Écrou	**7 »**
36146	2	Collier fixation infér. de la carrosserie sur le châssis	**29 »**
36140	4	Rondelle éventail ⌀ 6 (les 10)	**14 »**
3655	4	Écrou	**7 »**
33330	3	Vis assemblage du plancher et de la carrosserie direction	**4 »**
36193	3	Rondelle éventail ⌀ 5 (les 10)	**14 »**
12347	3	Écrou des vis	**9 »**
20147	2	Vis de fixation du collier 36146	**21 »**
3398	4	Rondelle entretoise	**7 »**
6083	4	Rondelle de vis fixation carrosserie	**4 »**
36608	2	Baguette enjoliveur	**114 »**
S.N.	6	Agrafe	**37 »**
		CARROSSERIE SIÈGE	
36109	1	**Carrosserie siège complète avec pièces fixes**	**8.580 »**
33330	2	Vis de fixation du ressort	**4 »**
36115	2	Caoutchouc fond de gouttière	**57 »**
12347	2	Écrou	**9 »**
36193	2	Rondelle éventail de 5 (les 10)	**14 »**
36242	2	Ressort fixation panneau	**50 »**
36609	2	Baguette enjoliveur	**150 »**
S.N.	8	Agrafe	**37 »**
		Fixations de la carrosserie siège :	
36170	1	Support arrière de la carrosserie siège	**400 »**
36171	1	Support avant de la carrosserie siège	**343 »**
36166	1	Tige de blocage des embouts d'axe d'articulation	**100 »**
36167	2	Embout de l'axe d'articulation	**37 »**
3986	2	Écrou de retenue des supports	**13 »**
15-91	2	Rondelle des écrous	**6 »**
11896	2	Vis de fixation de la carrosserie siège au plancher	**20 »**
3757	2	Écrou des vis	**14 »**
36140	2	Rondelle éventail des écrous ⌀ 6 (les 10)	**14 »**
16153	5	Vis fixation de la carrosserie siège sur les supports AV et AR	**36 »**
5784	3	Rondelle sous tête de vis 30250 au coffre et au garde-boue AR	**14 »**
36140	5	Rondelle éventail ⌀ 6 (les 10)	**14 »**
36139	6	Rondelle emboutie	**9 »**
3655	5	Écrou des vis 16153	**7 »**
36140	4	Rondelle éventail ⌀ 6 (les 10)	**14 »**
11896	4	Vis fixation réservoir sur la carrosserie	**20 »**
3655	4	Écrou	**7 »**
36138	2	Tirant maintien d'écartement des tringles	**29 »**
36146	2	Collier de fixation du plancher	**29 »**
20147	2	Vis du collier 36146	**21 »**
36140	2	Rondelle éventail ⌀ 6 (les 10)	**14 »**
3655	2	Écrou des vis 36146	**7 »**
36404	2	Rondelle emboutie support pompe	**7 »**

Référence	Quant.	DÉSIGNATION	PRIX
		PANNEAUX DE COTÉ-SIÈGE	
36255	1	**Panneau de côté gauche complet**	**1.173 »**
36256	1	**Panneau de côté droit complet**	**1.173 »**
36400	2	**Poignée de manœuvre**	**143 »**
3655	2	Écrou	**7 »**
36140	2	Rondelle éventail ⌀ 6 (les 10)	**14 »**
36250	2	Entretoise du système d'accrochage	**17 »**
36245	2	Entretoise de frottement	**14 »**
36405	2	Entretoise du système d'accrochage	**17 »**
		PLANCHER	
		Ensemble du plancher avec caoutchoucs passage pédales baguettes enjoliveur	
36323	1	Plancher nu	**601 »**
36157	5	Baguette enjoliveur	**72 »**
36587	20	Vis parker	**3 »**
36207	2	Caoutchouc passage des pédales de vitesse	**21 »**
36385	1	Caoutchouc passage de la pédale de frein	**23 »**
		SIÈGE	
36185	1	**Ensemble complet du siège avec socle, caoutchouc et dessus de selle**	**2.290 »**
36186	1	**Armature de selle avec charnière soudée**	**350 »**
36128	1	Dessus de selle	**1.144 »**
36187	1	Garniture intérieure de selle	**744 »**
36173	1	Axe de charnière de selle	**20 »**
36478	6	Vis parker tête bombée poêlier	**4 »**
8501	6	Rondelle de vis parker	**6 »**
		ROULEMENTS DE DIRECTION	
198-2	1	Cuvette supérieure	**150 »**
198-3	1	Cuvette inférieure	**157 »**
198-1	1	Cône écrou supérieur	**172 »**
198-4	1	Cône de fourche	**143 »**
S.N.	44	Bille de 4.76 (les 10)	**17 »**
198-6 a	2	Écrou 8 pans	**86 »**
		GUIDON ET COMMANDES	
36328	1	**Ensemble du guidon complet avec commandes montées faisceaux de fils électriques et bouton d'avertisseur « Amac »**	**au cours**
36317	1	**Câble de débrayage avec plot soudé**	**64 »**
36311	1	**Câble de frein avant avec plot soudé**	**57 »**
36321	1	**Gaine et câble de gaz avec plots soudés**	**au cours**
36319	1	Gaine de débrayage	**64 »**
36312	1	Gaine frein avant	**43 »**
36327	1	Collier de serrage du guidon	**64 »**
17794	1	Bouton du collier	**36 »**
6-256	1	Écrou { parkerisé / chromé	**8 »** / **16 »**
35665	1	Rondelle éventail ⌀ 8 (les 10)	**14 »**
13464	2	**Ensemble du serre-câble**	**17 »**
3162	2	Vis tendeur	**19 »**

Référence	Quant.	DÉSIGNATION	PRIX
3757	2	Écrou de vis tendeur	14 »
7932	2	Embout de gaine	6 »
	8	Attache « Bowden » pour fixation fil et gaine	au cours
	1	Bouton de coupe-circuit sur guidon ○ 22	»
	1	Fil de masse au volant magnétique	»
		COMMANDE DES VITESSES	
36458	1	**Ensemble des leviers arrière**	150 »
36459	1	**Tige de commande des vitesses avec levier soudé**	157 »
36464	1	Tourillon de l'axe de commande	29 »
16-91	2	Rondelle du tourillon	3 »
12332	2	Goupille 2 × 20 (les 10)	13 »
11959	1	Vis de serrage du levier	17 »
7-91	2	Rondelle	4 »
3655	2	Écrou (parkerisé)	7 »
36558	2	Pédale de changement de vitesses avec caoutchouc	107 »
		sans —	57 »
36467	2	Levier de commande de vitesses	23 »
36468	3	Axe d'articulation des pédales	29 »
36140	3	Rondelle éventail ○ 6 (les 10)	14 »
3655	3	Écrou des axes (parkerisé)	7 »
36469	2	Axe d'articulation de levier	14 »
6083	2	Rondelle des axes	4 »
12332	2	Goupille 2 × 20 (les 10)	13 »
36470	1	Support de levier stabilisateur	20 »
9294	1	Vis de blocage du support	17 »
36140	1	Rondelle éventail Œ 6 (les 10)	14 »
3655	1	Écrou de la vis (parkerisé)	7 »
14-91	1	Rondelle de tourillon de levier AR	6 »
12332	1	Goupille 2 × 20 (les 10)	13 »
36552	2	Caoutchouc de pédale	50 »
		COMMANDE DE FREIN AU PIED	
36471	1	**Pédale complète**	229 »
36473	1	**Pédale avec tourillon soudé**	172 »
9294	2	Vis d'assemblage des pédales	17 »
3655	2	Écrou des vis (parkerisé)	7 »
36477	1	Vis serre-câble	57 »
14233	1	Rondelle	4 »
14232	1	Écrou ○ 7 × 100	14 »
36557	1	Talon de pédale de frein complet avec caoutchouc	107 »
		sans —	57 »
36552	1	Caoutchouc de pédale	50 »
36307	1	Câble 25/10	29 »
36308	1	Gaine	14 »
19368	1	Embout de gaine	6 »
36477	1	Vis serre-câble	57 »
14232	1	Écrou de la vis	14 »
14233	1	Rondelle	4 »
		COMMANDES DE STARTER, DE ROBINET D'ESSENCE	
36528	1	Tige de commande du starter (Gurtner)	34 »
16009	1	Goupille de maintien sur carburateur (les 10)	13 »
7437	1	Écrou de blocage du bouton	3 »
36141	1	Rondelle éventail ○ 4 (les 10)	11 »
36524	1	Bouton de manœuvre de la tige	au cours

Référence	Quant.	DÉSIGNATION	PRIX
36063	1	Caoutchouc de passage de la tige dans la carosserie siège	23 »
36522	1	Tige de commande du robinet d'essence	21 »
7437	2	Écrou de blocage du bouton et de la tige sur robinet	3 »
36141	2	Rondelle éventail ○ 4 (les 10)	11 »
36524	1	Bouton de manœuvre de la tige	au cours
36063	1	Caoutchouc de passage de la tige dans la carrosserie siège	23 »
		RÉSERVOIR D'ESSENCE	
36131	1	**Réservoir nu avec collerette de remplissage et de départ**	2.145 »
35381	1	**Bouchon du réservoir d'essence**	315 »
34500 B	1	**Tube d'essence complet « Otom »**	au cours
35072	1	Rondelle écrou	115 »
36487	1	Robinet d'essence	au cours
6646	1	Joint du robinet	7 »
36526	1	Rondelle de bouchon de réservoir	3 »
		BÉQUILLE CENTRALE	
36495	1	**Béquille complète avec pièces soudées**	572 »
33701	2	Rondelle entretoise de fixation de béquille	25 »
8362	2	Vis axe d'articulation	9 »
256-6	2	Écrou des vis axes	9 »
35665	2	Rondelle éventail ○ 8 (les 10)	14 »
33702	1	Ressort de béquille	63 »
12068	2	Rondelle	7 »
		PARE-CHOCS ET ENJOLIVEUR	
36263	1	Enjoliveur avant Terrot	100 »
36261	1	Pare-chocs arrière Terrot	443 »
36260	1	Pare-chocs avant	343 »
19665	3	Vis parker	6 »
33330	4	Vis de fixation de pare-chocs	4 »
12347	4	Écrou	9 »
33963	4	Rondelle éventail ○ 5 (les 10)	14 »
36338	1	Plaquette écusson d'enjoliveur avant Terrot	54 »
		ÉCLAIRAGE	
	1	Phare « Cibie » avec vis de fixation	au cours
	1	Ampoule 6 V., 25 watts	»
	1	Feu rouge catadioptrique complet avec vis de fixation	»
	2	Ampoule 6 V., 3 bougies	»
	1	Avertisseur à piles « Clear Hooters » (plus 4 piles)	
		PORTE-SERVIETTE	
36571		**Ensemble du porte-serviette avec fixations :**	801 »
36572	1	Porte-serviette	286 »
36573	2	Support d'articulation du porte-serviette	33 »
36207	2	Caoutchouc de passage des tiges d'articulation dans carrosserie	21 »
36063	2	Caoutchouc de passage des tiges support centrales dans carrosserie	23 »

Référence	Quant.	DÉSIGNATION	PRIX
36574	2	Coupelle extérieure des ressorts de rappel	5 50
36575	2	Coupelle intérieure des ressorts de rappel	5 50
36576	2	Ressort de rappel du porte-serviette	5 50
36577	2	Bague d'arrêt des ressorts	8 50
36578	1	Courroie de maintien de serviette (droit)	100 »
36579	1	Courroie de maintien de serviette (gauche)	100 »
17879	2	Rivet fendu de fixation des courroies sur carrosserie (les 10)	11 40
		PORTE-BAGAGES	
36598	1	**Ensemble du porte-bagages avec pièces articulation et fixation**	1.060 »
36589	1	**Support d'articulation avec goujons soudés**	130 »
36588	1	Plate-forme du porte-bagages	600 »
8202	2	Rondelle de goujon	5 »
10357	2	Écrou à boule du support	114 »
4945	2	Vis fixation du support	10 »
12312	2	Rondelle Grower des vis fixation ⌀ 6 (les 10)	10 »
3655	2	Écrou des vis 4945	7 »
36591	1	Crochet de fixation du porte-bagages	29 »
33329	2	Vis fixation du crochet	4 30
15485	2	Rondelle Grower de ⌀ 5 (les 10)	8 »
12347	2	Écrou des vis 33329	8 »
		REPOSE-PIEDS	
36605	2	Tige support	200 »
17769	2	Support de patin	136 »
17768	2	Patin caoutchouc	36 »
36172	2	Collier de fixation de la tige	114 »
18517	4	Écrou de la tige	21 »
9314	2	Vis de fixation des supports	20 »
3655	2	Écrou de fixation des supports	7 »
36606	2	Entretoise de support	14 »
5416	2	Rondelle de freinage (les 10)	9 »
		SIÈGE TAN-SAD	
36599	1	**Ensemble du siège tan-sad avec armature, garniture intérieure et dessus de selle**	2.290 »
36593	1	**Armature de selle avec vis soudées**	350 »
36128	1	Dessus de selle	1.144 »
36187	1	Garniture intérieure de selle	744 »
36592	4	Équerre de fixation	14 »
12312	4	Rondelle Grower ⌀ 6 (les 10)	10 »
3655	4	Écrou	7 »
36611	6	Vis parker tête bombée	4 »
36607	6	Rondelle des vis 36611	6 »

Référence	Quant.	DÉSIGNATION	PRIX
		OUTILLAGE	
14238	1	Clé à molette de 130	286 »
36355	1	**Vilebrequin**	64 »
19969	1	Clé pour écrou direction	43 »
16739	1	Clé pour boulon de culasse	57 »
16741	1	Tige de serrage pour clé à tube	29 »
9999	1	Clé 12 × 14	86 »
36382	2	Clé plate pour écrou tendeur chaîne	36 »
36568	1	Clé à bougie	86 »
14441	1	Clé plate	18 60
11057	1	Clé plate 17 × 21	152 »
	1	Gicleur de rechange	au cours
	1	Notice vélomoteur	»
13329	1	Maillon de chaîne rapide pas 12,7	au cours
33356	1	Mesure d'huile	72 »
14012	1	Pompe à pneu 24 × 300	au cours
11056	1	Clé plate 8 × 10 (en supplément sur demande)	68 »
		En supplément (sur demande)	
	1	Chambre à air	au cours
	1	Verrou Neiman	»

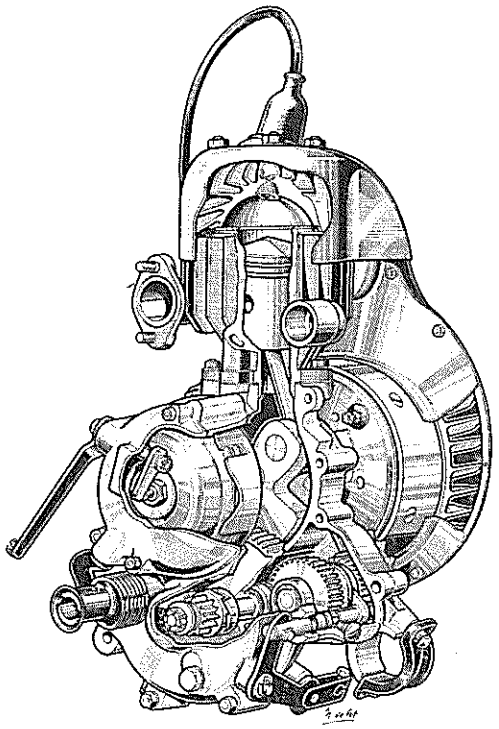

MOTEUR

6-256
91-14
36451
36530
3808
36096
12745
8060
8202
13913
36236
36237
14887
16563
36161
33457
35464
13908
36087
13912
13913
13743
13740
36234
13742
36454
34704
9294
36145
33457
36233
33960
36754

TURBINE

256-6
91-14
36095
36531
36099
91-6
6-256
36101
36102
36330
8364
36141
12121
36162
36112 E
34502
15626 bis

BOITE DE VITESSE

36552
36558 E
36459 E
36468 E
11959
36461
36462
36463
36207
36469
12332
36468
36467
36470
3655
36140
7-91
3655
30633
35438
33452
36482
9314
36423
16563
5728
19398
36437 E
36419 E
36441 E
36442
36443
36445
35300
12332
91-14
36420 E
36512
36511 E
36532
36228
14127
36143
36508
16009
16563
36421
33961
36434
36424
33865
19398
33452
33962
13-19
31968
14031
33448
33452
36561
36559
36560
36564
36140
3655
36566
36484
33965
36433-18 DENTS
36585-17 DENTS
36563
36562
33460
33827
33962
33966
36432
36384
36429
12332
16-91
36464
36449
36431
36430
36413
33961

EMBRAYAGE

3655
91-7
36761 E
33986
36428
35144
33556
33554
31965
91-7
36616
36617
36752
36747
36427
36748
13900
33560
36751
33548
33547
33546
33543
33541 E
33544
33545
36517
33704
36615
35438
30633
36140
3655

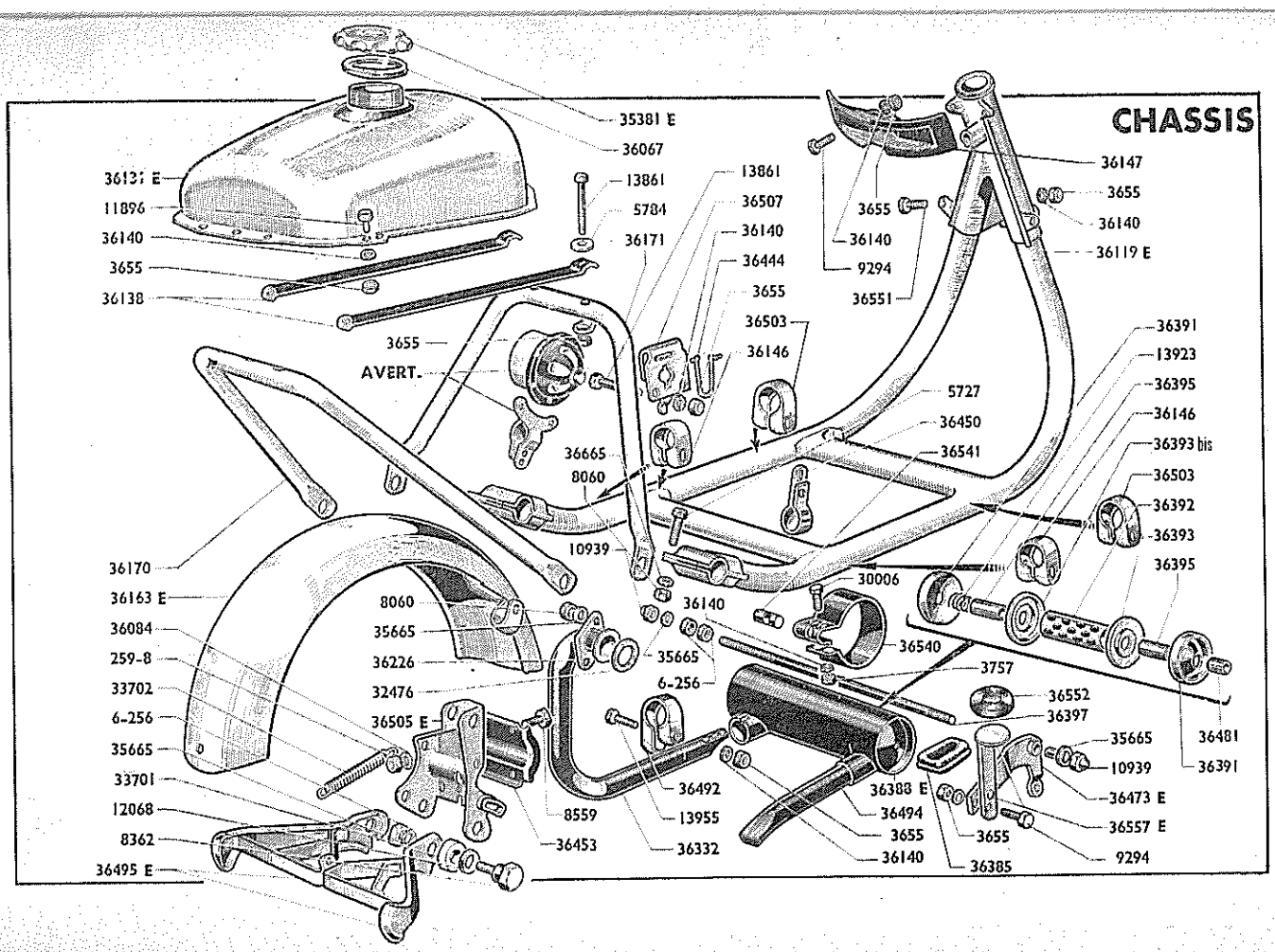
CHASSIS
35381 E
36067
36137 E
11896
36140
3655
36138
13861
5784
36171
13861
36507
36140
36444
3655
36503
36146
3655
36140
9294
36551
36147
3655
36140
36119 E
3655
AVERT.
36665
8060
10939
5727
36450
36541
36391
13923
36395
36146
36393 bis
36503
36392
36393
36395
36170
36163 E
36084
259-8
33702
6-256
35665
33701
12068
8362
36495 E
8060
35665
36226
32476
36505 E
8559
36453
36492
13955
36332
36140
35665
6-256
30006
36540
3757
36552
36397
36388 E
36494
3655
36140
3655
36385
35665
10939
36473 E
36557 E
9294
36481
36391

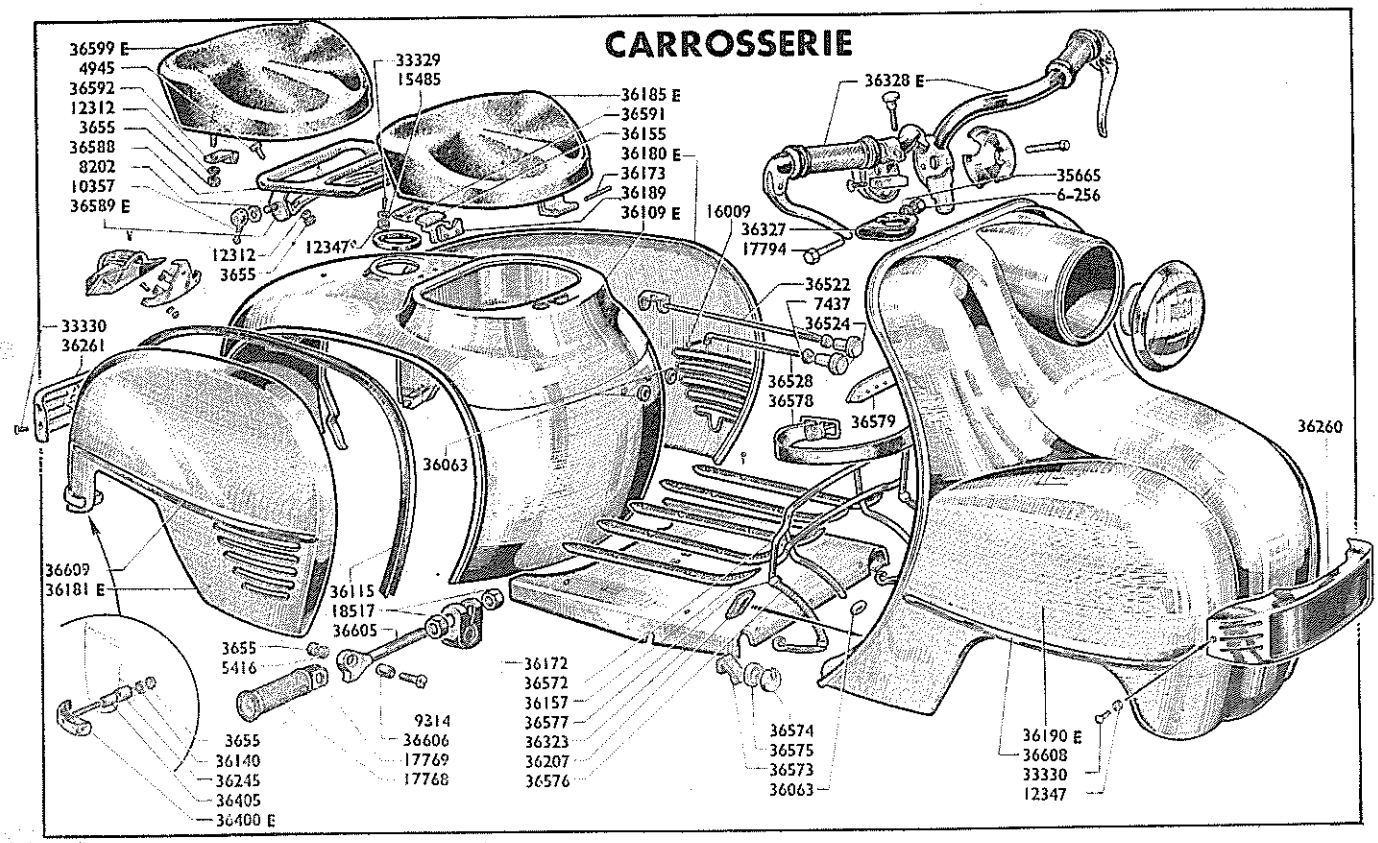
CARROSSERIE
36599 E
4945
36592
12312
3655
36588
8202
10357
36589 E
12312
3655
12347
33329
15485
36185 E
36591
36155
36180 E
36173
36189
36109 E
16009
36327
17794
36328 E
35665
6-256
36522
7437
36524
36528
36578
36579
33330
36261
36063
36260
36609
36181 E
36115
18517
36605
3655
5416
9314
36606
17769
17768
36172
36572
36157
36577
36323
36207
36576
3655
36140
36245
36405
36400 E
36574
36575
36573
36063
36190 E
36608
33330
12347

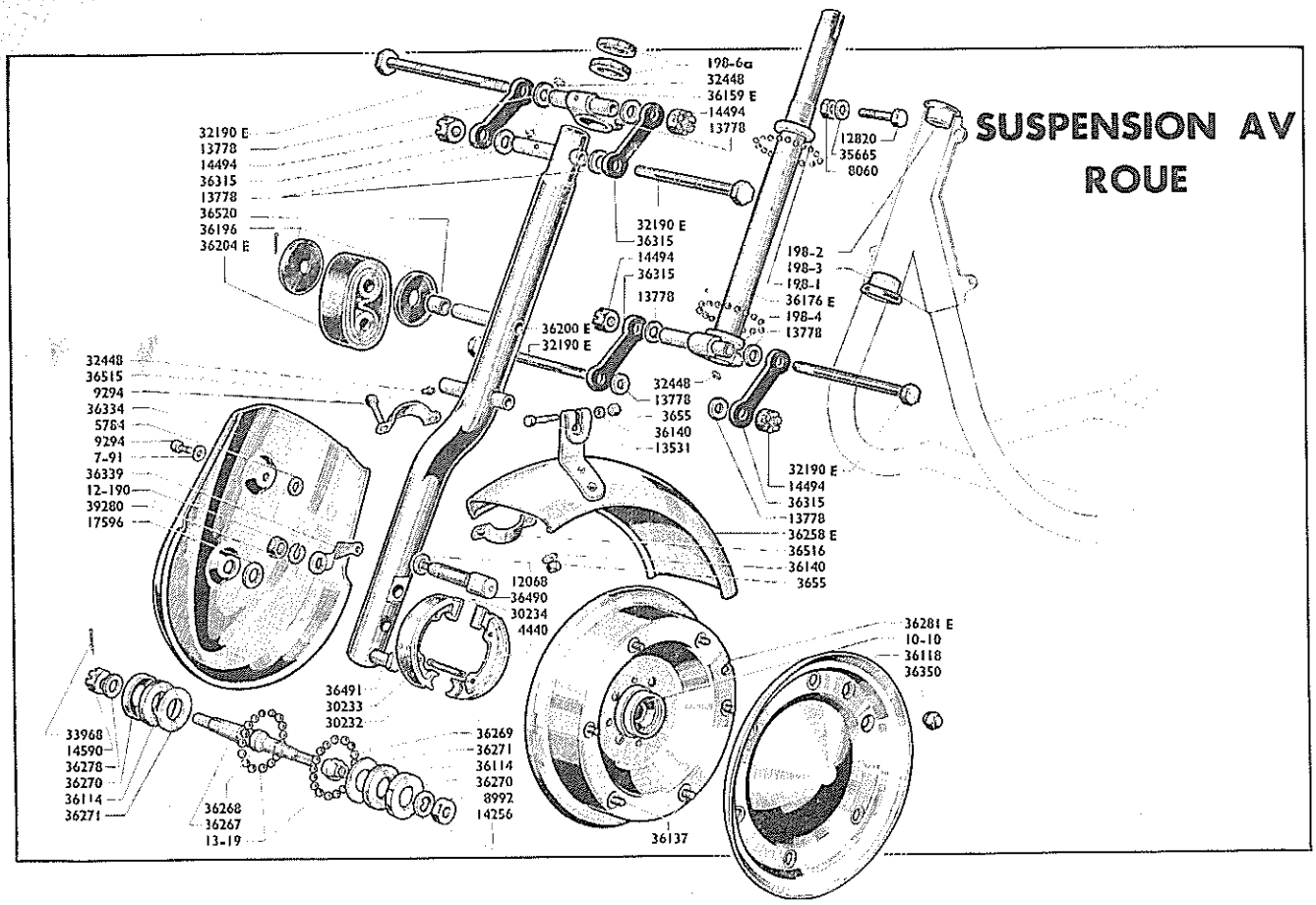
SUSPENSION AV
ROUE
198-6a
32448
36159 E
14494
13778
32190 E
13778
14494
36315
13778
36520
36196
36204 E
12820
35665
8060
32190 E
36315
14494
36315
13778
198-2
198-3
198-1
36176 E
198-4
13778
36200 E
32190 E
32448
36515
9294
36334
5784
9294
7-91
36339
12-190
39280
17596
32448
13778
3655
36140
13531
32190 E
14494
36315
13778
36258 E
36516
36140
3655
12068
36490
30234
4440
36281 E
10-10
36118
36350
36491
30233
30232
33968
14590
36278
36270
36114
36271
36269
36271
36114
36270
8992
14256
36268
36267
13-19
36137

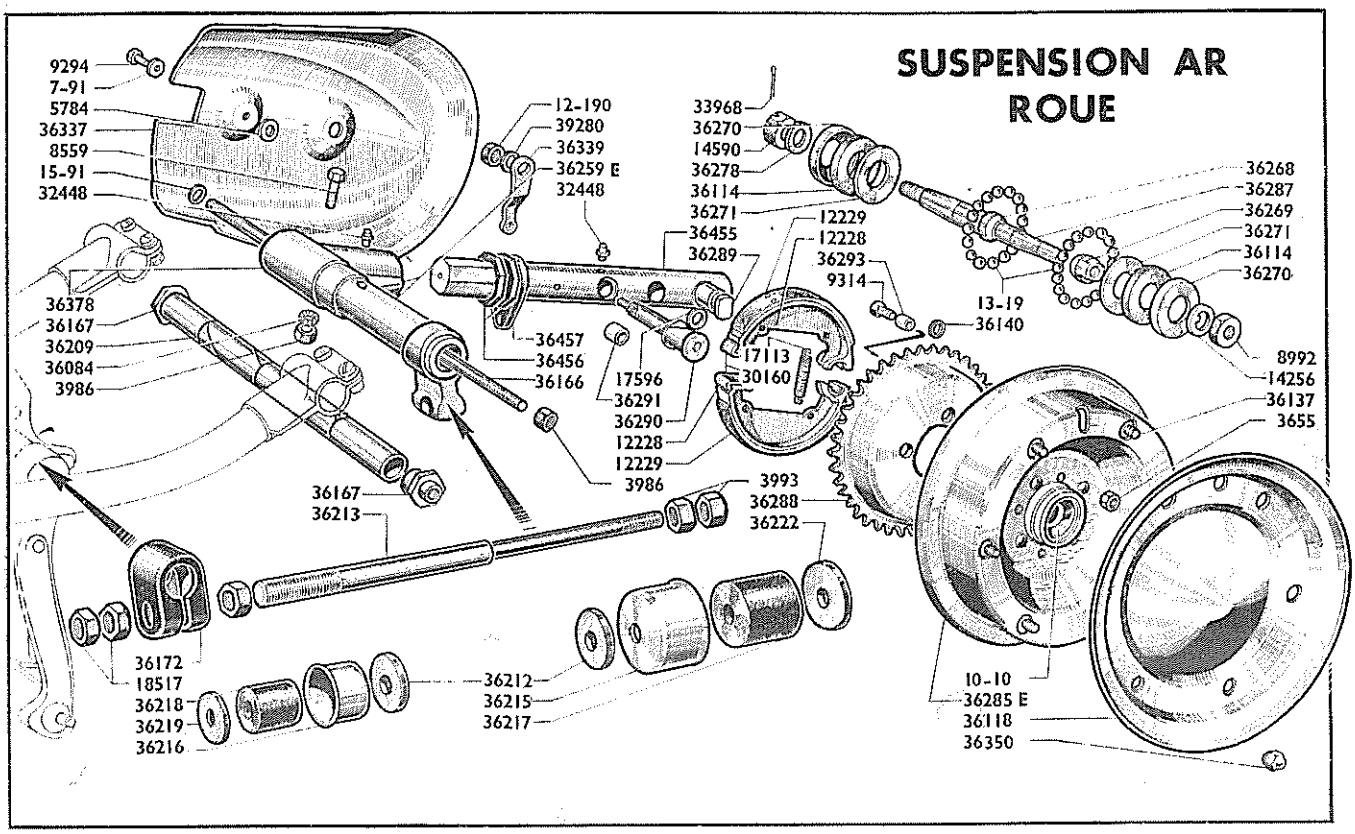
SUSPENSION AR
ROUE
9294
7-91
5784
36337
8559
15-91
32448
12-190
39280
36339
36259 E
32448
33968
36270
14590
36278
36114
36271
36268
36287
36269
36271
36114
36270
36455
36289
12229
12228
36293
9314
13-19
36140
36378
36167
36209
36084
3986
36457
36456
36166
17596
36291
36290
12228
12229
3986
17113
30160
8992
14256
36137
3655
36167
36213
3993
36288
36222
36172
18517
36218
36219
36216
36212
36215
36217
10-10
36285 E
36118
36350

MÉFIEZ-VOUS DE LA PIÈCE " ADAPTABLE " DE FABRICATION DOUTEUSE, VENDUE SANS GARANTIE DE QUALITÉ ET DE PRIX

CONDITIONS GÉNÉRALES DE VENTE

RÉPARATIONS

Les machines ou pièces détachées qui nous sont envoyées pour réparation doivent nous être adressées franco à DIJON, avec mention lisible sur le colis des nom et adresse de l'expéditeur. Chaque envoi doit nous être annoncé par une lettre explicative.

Nous ne réparons que les machines de notre marque.

Les réparations importantes se font suivant devis estimatif soumis à l'acceptation de nos clients.

Les frais de démontage et de remontage sont toujours à la charge de nos clients, même en cas de non-acceptation du devis.

Sauf entente préalable, les machines réparées sont retournées en port dû et contre remboursement du montant de la réparation.

GARANTIE

Nos bicyclettes sont garanties pendant un an et nos vélomoteurs et motocyclettes sont garantis pendant six mois contre tout vice de construction résultant d'un défaut de matière ou de fabrication. Cette garantie est expressément limitée à la réparation dans nos ateliers ou au remplacement à raison de l'immobilisation de la machine, des accidents de per- et intérêts pour quelque cause et pour quelque forme que ce soit, notamment à raison de l'immobilisationd de la machine, des accidents de personnes ou des choses qui en résulteraient. La gratuité doit être revendiquée au moment de la demande d'échange ou de réparation. La pièce défectueuse doit nous être adressée franco et son retour est à la charge de l'expéditeur, ainsi que les frais de démontage, de remontage, d'essai, etc... qu'il s'agisse de réparation ou d'échange de pièce. La garantie des pneumatiques et spécialités est limitée à celle de nos fournisseurs. Nous garantissons exclusivement comme bicyclettes à moteur, motocyclettes « Magnat-Débon » neuves, celles vendues par nos agents officiels. Les machines de notre marque détenues par des tiers ne peuvent être vendues que comme véhicules d'occasion. Nous déclinons toutes responsabilités en cas de modifications apportées à nos machines par des tiers.

Toutes les réclamations sont examinées dans l'esprit le plus large ; toutefois, lorsque des réparations ou des transformations ont été faites en dehors de nos ateliers, nous ne pouvons plus maintenir notre garantie au sujet des pièces réparées ou transformées. Les pièces d'origine sont poinçonnées. Les machines dont le numéro matricule aura été effacé ou martelé ne peuvent bénéficier de la garantie, cette suppression ne pouvant que dissimuler une fraude.

En cas de contestations, quelles qu'elles soient, notamment celles relatives à l'application des conditions de garantie, les Tribunaux de Dijon seront seuls compétents, même en cas de demande incidente d'appel en garantie ou de pluralité de défendeurs, qu'il s'agisse d'une action exercée en vertu d'un contrat civil ou commercial ou d'une action fondée sur un quasi-délit par application des articles 1382 et suivants du Code civil.

PRIX DE VENTE

Nos prix peuvent être modifiés sans avis préalable, les pièces étant toujours facturées aux prix en vigueur à la date de leur expédition.

Ces prix sont strictement nets et s'entendent pour marchandise prise à DIJON, port et emballage à la charge du client.

Les commandes non réglées d'avance sont expédiées contre remboursement, sauf entente différente.